FRIGIDAIRE®

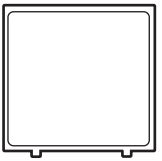

# Déshumidificateur

# l'utilisation et l'entretien


Introduction ..... 2

Importantes Instructions De Sécurité .... 3

Déclarations FCC ..... 10

Emplacement..... 11

Fonctionnement ..... 11

Fonctions Du Déshumidificateur ..... 13

Instructions De Fonctionnement ..... 13

Entretien Et Nettoyage..... 18

Stockage ..... 19

Sons Normaux..... 19

Avant D'appeler..... 20

Garantie Limité D'appareil Principale .. 21


Modèle:
FHDP5033W1

## Bienvenue dans notre *famille*

Merci de faire entrer Frigidaire® dans votre maison! Nous considérons votre achat comme le début d'une longue relation entre vous et nous.

Ce manuel est votre ressource pour l'utilisation et l'entretien de votre produit. Veuillez le lire avant d'utiliser votre appareil. Gardez-le à portée de main pour une consultation rapide. Si quelque chose ne semble pas fonctionner, la section de dépannage vous aidera à résoudre les problèmes courants. Des FAQ, des conseils et des vidéos utiles, des produits de nettoyage et des accessoires de cuisine et de maison sont disponibles sur www.frigidaire.com.

Nous sommes là pour vous! Visitez notre site Web, discutez avec un agent ou appelez-nous si vous avez besoin d'aide. Nous pourrons peut-être vous aider à éviter une visite d'entretien.

Si vous avez besoin d'un entretien, nous pouvons commencer à vous en fournir.

Que ce soit officiel! Veillez à enregistrer votre produit.

Conservez les informations sur votre produit ici pour qu'elles soient faciles à trouver.

Numéro de modèle _____

Numéro de série _____

Date d'achat _____

## AVERISSEMENT

**Pour votre sécurité**

- Ne stockez ni n'utilisez d'essence ou d'autres vapeurs et liquides inflammables à proximité de cet appareil ou de tout autre appareil. Lisez les étiquettes des produits concernant l'inflammabilité, ainsi que les autres mises en garde.
- Mettre au rebut l'eau du seau. L'eau n'est pas potable.

## AVERISSEMENT

**Informations électriques**

- Pour votre sécurité et protection, ce déshumidificateur est équipé d'une fiche à 3 fourches mise à la terre sur le cordon d'alimentation. Ne pas couper ni ne retirer en aucune circonstance la broche de mise à la terre ronde de la fiche.
- Votre déshumidificateur doit être branché directement à une prise à trois fourches correctement mise à la terre et polarisé. Si la prise murale que vous avez l'intention d'utiliser n'acceptera pas une fiche à trois fourche, ou si vous n'êtes pas sûr que la prise est mise à la terre de manière appropriée ou protégée par un fusible ou un disjoncteur, faire installer par un électricien qualifié la prise appr opriée selon le code électrique national et les codes et ordonnances locaux applicables. Ne pas utiliser de rallonge ou d'adaptateur.
- Ne jamais débrancher le déshumidificateur en tirant sur le cordon d'alimentation. Toujours saisir la fiche fermement et tirer tout droit hors de la prise.
- Ne pas pincer, plier, ou nouer le cordon d'alimentation.

## AVERISSEMENT

**Mesures de sécurité pour enfants**

- Détruire le carton, les sachets en plastique, et tous les matériaux d'emballage immédiatement après le déballage du déshumidificateur. Les enfants ne doivent jamais utiliser ces articles pour le jeu.
- Ne pas laisser les enfants sans surveillance dans une zone où l'appareil fonctionne. Ne pas leur permettre de s'assoir ou de se tenir sur l'appareil.
- L'usage de cet appareil n'est pas destiné aux des personnes (y compris les enfants) ayant des capacités physiques, sensorielles ou mentales réduites ou un manque d'expérience et de connaissances, sauf si elles ont reçu une supervision ou des instructions concernant son utilisation par une personne responsable de leur sécurité.
- Veillez à la surveillance des enfants afin d'éviter qu'ils ne jouent avec l'appareil.

## CONSIGNES DE SECURITE

**DANGER! Éviter les blessures graves et la mort**

- Ce déshumidificateur ne contient pas de pièces réparables par l'utilisateur. Appelez toujours du personnel de service licencié Electrolux pour les réparations.
- Veillez à ne pas insérer ou introduire des doigts ou des objets dans la zone d'évacuation d'air ou la grille arrière de l'appareil.
- Ne démarrez et n'arrêtez pas le déshumidificateur en débranchant le cordon d'alimentation ou en éteignant l'alimentation dans la boîte électrique.
- Ne coupez pas et n'endommagez pas le cordon d'alimentation. Ne tirez pas sur le cordon d'alimentation.
- Si le cordon d'alimentation est endommagé, il doit être remplacé par un personnel de service licencié Electrolux.
- Dans le cas d'un dysfonctionnement (étincelles, odeur de brûlé, etc.) arrêtez immédiatement le fonctionnement, débranchez le cordon d'alimentation et appelez un personnel de service licencié Electrolux.
- Ne manipulez pas le déshumidificateur avec des mains mouillées. Ne buvez pas l'eau du déshumidificateur.
- Si le cordon d'alimentation est endommagé, il doit être remplacé par le fabricant, son agent de service ou des personnes qualifiées afin d'éviter tout danger.
- L'appareil doit être installé conformément aux réglementations nationales en matière de circuit électrique.

# IMPORTANTES INSTRUCTIONS DE SÉCURITÉ

## CONSIGNES DE SECURITE

**ATTENTION! Évitez les blessures et d'endommager l'unité ou d'autres propriétés**

- Ne dirigez pas le flux d'air vers les cheminées car ceci peut faire vaciller les flammes.
- Ne grimpez pas sur l'unité ou ne placez pas d'objets dessus. Ne suspendez pas d'objets à l'unité.
- Ne placez pas de conteneur des liquides sur l'unité.
- Éteignez le déshumidificateur à la source d'alimentation lorsque vous n'allez pas l'utiliser pendant une longue période.
- Utilisez l'unité avec les filtres à air en place.
- Ne bloquez et ne couvrez pas la grille d'entrée, la zone de dégagement et les ports de sortie.
- Assurez-vous que tout équipement électrique/électronique est à au moins un mètre de distance de l'unité.
- N'utilisez et ne stockez pas de gaz inflammables à proximité de l'unité.

## AVERISSEMENT

Évitez les risques d'incendie et d'électrocution. N'utilisez pas de rallonge ni d'adaptateur. Ne retirez pas de broche du cordon d'alimentation.

**Prise murale reliée à la terre**

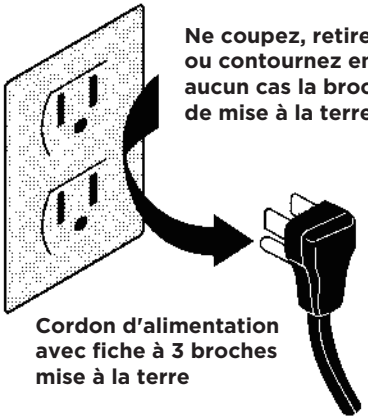


## AVERISSEMENT

**AVERTISSEMENT POUR FLUIDE FRIGORIGÈNE INFLAMMABLE**

- L'entretien ne doit être effectué que selon les recommandations du fabricant de l'appareil. L'entretien et les réparations nécessitant l'assistance d'un autre personnel qualifié doivent être effectués sous la supervision de la personne compétente pour l'utilisation des fluides frigorigènes inflammables.
- NE PAS modifier la longueur du cordon d'alimentation ou utiliser une rallonge pour alimenter l'appareil.
- NE PAS partager une seule prise avec d'autres appareils électriques. Une alimentation électrique incorrecte peut provoquer un incendie ou un choc électrique.
- Veuillez suivre attentivement les instructions pour la manipulation, l'installation, le nettoyage et l'entretien du climatiseur afin d'éviter tout dommage ou danger.
- Le réfrigérant inflammable R32 est utilisé dans l'appareil. Lors de l'entretien ou de la mise au rebut de l'appareil, le réfrigérant (R32) doit être récupéré correctement et ne doit pas être rejeté directement dans l'air.
- Les réglementations nationales en matière de gaz doivent être respectées.
- Gardez les orifices de ventilation libres de toute obstruction.
- L'appareil doit être stocké de manière à éviter tout dommage mécanique.
- L'appareil doit être stocké dans un endroit bien ventilé où la taille de la pièce correspond à l'aire spécifiée pour le fonctionnement.
- Toute personne qui travaille sur un circuit frigorifique ou qui y pénètre par effraction doit être titulaire d'un certificat en cours de validité délivré par un organisme d'évaluation accrédité par l'industrie, qui autorise sa compétence à manipuler les fluides frigorigènes en toute sécurité conformément à une spécification d'évaluation reconnue dans le secteur. Toutes les formations doivent suivre les exigences de l'ANNEXE HH de la 4e édition de la norme UL 60335-2-40.

Des exemples de ces procédures de travail comprennent :

- s'introduire dans le circuit frigorifique;
- ouvrir de composants étanches;
- ouvrir des enceintes ventilées.

- Aucun feu ouvert ou dispositif tel qu'un interrupteur qui peut générer des étincelles ou un arc électrique ne doit se trouver autour du climatiseur afin d'éviter l'inflammation du fluide frigorigène inflammable utilisé. Veuillez suivre attentivement les instructions d'entreposage ou d'entretien du climatiseur afin d'éviter tout dommage mécanique.
- Ne pas utiliser d'autres moyens que ceux recommandés par le fabricant pour l'accélération du processus de dégivrage ou pour le nettoyage.
- L'appareil doit être entreposé dans un local sans source d'inflammation continue (par exemple : flammes nues, appareil à gaz en fonctionnement) et sans source d'inflammation (par exemple : chauffage électrique en fonctionnement) à proximité de l'appareil.
- Ne pas percer ou brûler.
- Sachez que les fluides frigorigènes peuvent ne pas contenir d'odeur.

AVERTISSEMENT

Ne pas utiliser de produits permettant d accélérer le dégel ou de produits de nettoyage autres que ceux recommandés par le fabricant.

L'appareil doit être entreposé dans un endroit sans source d allumage fonctionnant en continu (par exemple : flamme nue, appareil au gaz en marche ou radiateur électrique en marche). Ne pas percer ni bruler. Attention : les frigorigènes peuvent être inodores.

**1. Transport d'appareils contenant des fluides frigorigènes inflammables.**

Voir les règlements relatifs au transport.

**2. Marquage des appareils à l'aide de signes**

Voir les réglementations locales.

**3. Élimination d'appareils utilisant des fluides frigorigènes inflammables**

Voir les réglementations nationales.

**4. Stockage des équipements/appareils**

L'entreposage de l'appareil doit être conforme aux réglementations ou instructions applicables, selon celles qui sont les plus strictes.

**5. Stockage des appareils emballés (invendus)**

La protection des emballages de stockage doit être conçue de manière à ce que les dommages mécaniques subis par l'appareil à l'intérieur de l'emballage ne provoquent pas de fuite de la charge de fluide frigorigène. Le nombre maximum de pièces d'appareils pouvant être stockées ensemble sera déterminé par les réglementations locales.

**6. Informations sur l'entretien et la réparation**

a) Contrôles de la zone

Avant de commencer à travailler sur des systèmes contenant des fluides frigorigènes inflammables, des contrôles de sécurité sont nécessaires pour s'assurer que le risque d'inflammation est réduit au minimum. Pour la réparation du système frigorifique, les précautions suivantes doive t être respectées avant d'effectuer des travaux sur le système.

b) Procédure de travail

Le travail doit être entrepris selon une procédure contrôlée de manière à réduire au minimum le risque de présence d'un gaz ou d'une vapeur inflammable pendant l'exécution du travail.

c) Zone de travail générale

Tout le personnel d'entretien et les autres personnes travaillant dans la zone locale doivent être informés de la nature du travail effectué. Le travail dans des espaces confinés doit être évité. La zone autour de l'espace de travail doit être délimitée. Assurez-vous que les conditions dans la zone ont été sécurisées par le contrôle des substances inflammables.

d) Vérification de la présence du fluide frigorigène

La zone doit être vérifiée à l'aide d'un détecteur de fluide frigorigène approprié avant et pendant les travaux, afin de s'assurer que le technicien est conscient des atmosphères potentiellement inflammables. Assurez-vous que le dispositif de détection des fuites utilisé est adapté à l'utilisation de fluides frigorigènes inflammables, c'est-à-dire qu'il ne produit pas d'étincelles, qu'il est correctement scellé ou qu'il a une sécurité intrinsèque.

e) Présence d'un extincteur

Si un travail à chaud doit être effectué sur l'appareil de réfrigération ou sur toute pièce associée, un matériel d'extinction approprié doit être disponible. Disposez d'un extincteur à poudre sèche ou à CO2 à proximité de la zone de chargement.

f) Aucune source d'inflammation

Il est interdit à toute personne effectuant des travaux relatifs à un système frigorigène qui impliquent l'exposition d'une tuyauterie contenant ou ayant contenu un fluide frigorigène inflammable d'utiliser des sources

d'inflammation d'une manière qui puisse entraîner un risque d'incendie ou d'explosion. Toutes les sources d'inflammation possibles, y compris la cigarette, doivent être maintenues suffisamment éloignées du site d'installation, de réparation, de démontage et d'élimination, au cours desquels du fluide frigorigène inflammable peut éventuellement être libéré dans l'espace environnant. Avant le début des travaux, la zone autour de l'appareil doit être examinée pour s'assurer qu'il n'y a pas de risques d'inflammabilité ou d'inflammation. Des panneaux de Défense de fumer doivent être installés.

g) zone ventilée

Assurez-vous que la zone est à l'air libre ou qu'elle est suffisamment ventilée avant de pénétrer dans le système ou d'effectuer des travaux à chaud. Un certain degré de ventilation doit être maintenu pendant la durée des travaux. La ventilation doit disperser en toute sécurité tout fluide frigorigène libéré et, de préférence, l'expulser à l'extérieur dans l'atmosphère.

h) Contrôles de l'appareil frigorigène

Lorsque des composants électriques sont remplacés, ils doivent être adaptés à l'usage prévu et répondre aux spécifications correctes. Les directives d'entretien et de service du fabricant doivent être respectées à tout moment. En cas de doute, consultez le service technique du fabricant pour obtenir de l'aide. Les contrôles suivants doivent être appliqués aux installations utilisant des fluides frigorigènes inflammables : La charge réelle de fluide frigorigène est conforme à la taille de la pièce dans laquelle sont installées les pièces contenant du fluide frigorigène; Les machines et les sorties de ventilation fonctionnent correctement et ne sont pas obstruées; Si un circuit frigorifique indirect est utilisé, le circuit secondaire doit être vérifié pour la présence de fluide frigorigène; Le marquage de l'appareil reste visible et lisible. Les marquages et les signes qui sont illisibles doivent être corrigés; Les tuyaux ou les composants frigorifiques sont installés dans une position où ils ne risquent pas d'être exposés à une substance susceptible de corroder les composants contenant du fluide frigorigène, à moins que les composants ne soient construits en matériaux naturellement résistants à la corrosion ou qu'ils soient convenablement protégés contre une telle corrosion.

i) Contrôles des appareils électriques

La réparation et l'entretien des composants électriques doivent inclure les contrôles de sécurité initiaux et les procédures d'inspection des composants. S'il existe un défaut susceptible de compromettre la sécurité, aucune alimentation électrique ne doit être connectée au circuit tant que le problème n'a pas été résolu de manière satisfaisante. Si le défaut ne peut être corrigé immédiatement mais qu'il est nécessaire que l'appareil continue à fonctionner, une solution temporaire adéquate doit être utilisée. Cela doit être signalé au propriétaire de l'appareil afin que toutes les parties soient informées. Les contrôles de sécurité initiaux comprennent : Que les condensateurs soient déchargés : cela doit être fait de manière sûre pour éviter toute possibilité d'étincelle; Qu'aucun composant électrique sous tension et aucun câblage ne soient exposés pendant la charge, la récupération ou la purge du système; Que la continuité de la mise à la terre soit assurée.

**7. Les composants électriques scellés sont remplacés.**

**8. Les composants à sécurité intrinsèque doivent être remplacés.**

**9. Câblage**

Assurez-vous que le câblage ne sera pas soumis à l'usure, à la corrosion, à une pression excessive, à des vibrations, à des arêtes vives ou à tout autre effet néfaste sur l'environnement. Le contrôle tient également compte des effets du vieillissement ou des vibrations continuelles provenant de sources telles que les compresseurs ou les ventilateurs.

**10. Détection des fluides frigorigènes inflammables**

En aucun cas, les sources potentielles d'inflammation ne doivent être utilisées dans la recherche ou la détection de fuites de fluide frigorigène. Une torche aux halogénures (ou tout autre détecteur utilisant une flamme nue) ne doit pas être utilisée.

Les méthodes de détection des fuites suivantes sont jugées acceptables pour les systèmes contenant des fluides frigorigènes inflammables. Des détecteurs de fuites électroniques sont utilisés pour détecter les fluides frigorigènes inflammables, mais leur

sensibilité peut être insuffisante ou nécessiter un réétalonnage. (L'équipement de détection doit être calibré dans une zone exempte de fluide frigorigène.) Assurez-vous que le détecteur n'est pas une source potentielle d'inflammation et qu'il est adapté au fluide frigorigène utilisé. L'équipement de détection des fuites est fixé à un pourcentage de la limite inférieure d'inflammabilité (LII) du fluide frigorigène et est calibré en fonction du fluide frigorigène utilisé, et le pourcentage approprié de gaz (25 % maximum) est confirmé. Les liquides de détection de fuites peuvent également être utilisés avec la plupart des fluides frigorigènes, mais l'utilisation de détergents contenant du chlore doit être évitée car le chlore peut réagir avec le fluide frigorigène et corroder la tuyauterie en cuivre. Si une fuite est présumée, toutes les flammes nues doivent être enlevées/éteintes. Si une fuite de fluide frigorigène nécessitant un brasage est détectée, tout le fluide frigorigène doit être récupéré du système ou isolé (au moyen de vannes d'arrêt) dans une partie du système éloignée de la fuite. Le retrait du fluide frigorigène doit se faire conformément à la section Retrait et évacuation.

**11. Retrait et évacuation**

Quand vous entrez dans le circuit frigorifique pour effectuer des réparations – ou pour toute autre raison–vous devez utiliser les procédures conventionnelles. Cependant, pour les fluides frigorigènes inflammables, il est important de suivre les meilleures pratiques, car l'inflammabilité est un facteur à prendre en compte. La procédure suivante doit être respectée :

a) Éliminer le fluide frigorigène en toute sécurité, conformément aux réglementations locales et nationales;

b) Évacuer;

c) Purger le circuit avec du gaz inerte (en option pour A2L);

d) Évacuer (en option pour A2L);

e) Rincer ou purger continuellement avec un gaz inerte lors de l'utilisation d'une flamme pour ouvrir le circuit; et

f) Ouvrir le circuit.

La charge de fluide frigorigène doit être récupérée dans les bouteilles de récupération appropriées si la ventilation n'est pas autorisée par les codes locaux et nationaux. Pour les appareils contenant des fluides frigorigènes inflammables, le système doit être purgé avec de l'azote sans oxygène afin de rendre l'appareil sûr pour les fluides frigorigènes inflammables. Ce processus peut devoir être répété plusieurs fois. L'air comprimé ou l'oxygène ne doivent pas être utilisés pour purger les systèmes frigorifiques. Pour les appareils contenant des fluides frigorigènes inflammables, la purge des fluides frigorigènes doit être réalisée en rompant le vide dans le système avec de l'azote sans oxygène et en continuant à remplir jusqu'à ce que la pression de service soit atteinte, puis en ventilant dans l'atmosphère et enfin en tirant jusqu'au vide (facultatif pour les fluides A2L). Ce processus doit être répété jusqu'à ce qu'il n'y ait plus de fluide frigorigène dans le système (facultatif pour les fluides A2L). Lorsque la charge finale d'azote sans oxygène est utilisée, le système doit être ramené à la pression atmosphérique pour permettre le travail. Assurez-vous que la sortie de la pompe à vide n'est pas proche de sources d'inflammation potentielles et qu'une ventilation est disponible.

**12. Procédures de chargement**

En plus des procédures de chargement conventionnelles, les exigences suivantes doivent être respectées. Veillez à ce que la contamination des différents fluides frigorigènes ne se produise pas lors de l'utilisation de l'équipement de chargement. Les tuyaux ou les lignes doivent être aussi courts que possible afin de minimiser la quantité de fluide frigorigène qu'ils contiennent. Les bouteilles doivent être maintenues dans une position appropriée conformément aux instructions. Assurez-vous que le système frigorifique est mis à la terre avant de le charger en fluide frigorigène. Étiquetez le système lorsque la charge est terminée (si ce n'est pas déjà fait). Il faut faire très attention à ne pas trop remplir le système frigorifique. Avant de recharger le système, il doit être testé sous pression avec l'OFN (azote sensiblement dépourvu d'oxygène). Le système doit être soumis à un essai d'étanchéité à la fin de la charge mais avant la mise en service. Un essai d'étanchéité de suivi doit être effectué avant de quitter le site.

**13. Mise hors service**

Avant d'effectuer cette procédure, il est essentiel que le technicien connaisse

parfaitement l'appareil et tous ses détails. La bonne pratique recommandée est que tous les fluides frigorigènes soient récupérés en toute sécurité. Avant l'exécution de la tâche, un échantillon d'huile et de fluide frigorigène doit être prélevé au cas où une analyse serait nécessaire avant la réutilisation du fluide frigorigène récupéré. Il est essentiel que le courant électrique soit disponible avant de commencer la tâche.

a) Prenez connaissance de l'appareil et de son fonctionnement.
b) Isolez le système électriquement.
c) Avant d'entreprendre la procédure, assurez-vous que : L'équipement de manutention mécanique est disponible, si nécessaire, pour la manipulation des bouteilles de fluide frigorigène; Tout l'équipement de protection individuelle est disponible et est utilisé correctement; Le processus de récupération est supervisé à tout moment par une personne compétente; L'équipement de récupération et les bouteilles sont conformes aux normes appropriées.
d) Pompez le système frigorifique, si possible.
e) Si le vide n'est pas possible, fabriquez un collecteur pour que le fluide frigorifique puisse être retiré des différentes parties du système.
f) Veillez à ce que la bouteille soit située sur la balance avant que la récupération ait lieu.
g) Démarrez la machine de récupération et utilisez-la conformément aux instructions.
h) Ne remplissez pas trop les bouteilles. (Pas plus de 80 % de charge liquide en volume).
i) Ne dépassez pas la pression de service maximale de la bouteille, même temporairement.
j) Lorsque les bouteilles ont été correctement remplies et que le processus est terminé, assurez-vous que les bouteilles et l'appareil sont rapidement retirés du site et que toutes les vannes d'isolement de l'appareil sont fermées.
k) Le fluide frigorigène récupéré ne doit pas être chargé dans un autre système frigorifique avant d'avoir été nettoyé et vérifié.

**14. Étiquetage**

L'appareil doit porter une étiquette indiquant qu'il a été mis hors service et vidé de son fluide frigorigène. L'étiquette doit être datée et signée. Assurez-vous que l'appareil porte des étiquettes indiquant qu'il contient des fluides frigorigènes inflammables.

**15. Récupération**

Lors du retrait du fluide frigorigène d'un système, que ce soit pour l'entretien ou la mise hors service, il est recommandé de veiller à ce que tous les fluides frigorigènes soient retirés en toute sécurité. Lors du transfert du fluide frigorigène dans les bouteilles, assurez-vous que seules les bouteilles de récupération de fluide frigorigène appropriées sont utilisées. Assurez-vous que le nombre correct de bouteilles pour contenir la charge totale du système est disponible. Toutes les bouteilles à utiliser sont désignées pour le fluide frigorigène récupéré et étiquetées pour ce fluide frigorigène (c'est-à-dire des bouteilles spéciales pour la récupération du fluide frigorigène). Les bouteilles doivent être équipées d'une soupape de surpression et de vannes d'arrêt associées en bon état de fonctionnement. Les bouteilles de récupération vides sont évacuées et, si possible, refroidies avant la récupération.

L'équipement de récupération doit être en bon état de fonctionnement, accompagné d'un ensemble d'instructions concernant l'équipement à disposition et doit être adapté à la récupération des fluides frigorigènes inflammables. En cas de doute, vous devez consulter le fabricant. En outre, un jeu de balances étalonnées doit être disponible et en bon état de fonctionnement. Les tuyaux doivent être complets, avec des raccords sans fuite et en bon état.

Le fluide frigorigène récupéré doit être traité conformément à la législation locale dans la bonne bouteille de récupération, et le bordereau de transfert de déchets correspondant doit être établi. Ne mélangez pas les fluides frigorigènes dans les unités de récupération et surtout pas dans les bouteilles. Si les compresseurs ou les huiles de compresseur doivent être retirés, assurez-vous qu'ils ont été évacués à un niveau acceptable afin de vous assurer qu'il ne reste pas de fluide frigorigène inflammable dans le lubrifiant. Le corps du compresseur ne doit pas être chauffé par une flamme nue ou d'autres sources d'inflammation pour accélérer ce processus. La vidange de l'huile d'un système doit être effectuée en toute sécurité.

**ATTENTION: Risque d'inflammation des matériaux inflammables**

Important: lisez attentivement ce manuel avant d'installer ou de faire fonctionner une nouvelle Unit é de climatisation. Assurez - vous que ce manuel est conservé pour référence future.

| | | |
|---|---|---|
| | ATTENTION | Ce symbole indique que le manuel d'utilisation doit être lu attentivement. |
| | ATTENTION | Ce symbole indique que des informations telles que le manuel d'utilisation ou le manuel d'installation sont disponibles. |
| | ATTENTION | Ce symbole indique que le personnel d'entretien doit manipuler cet appareil en se référantau manuel d'installation. |

## Diagramme de câblage

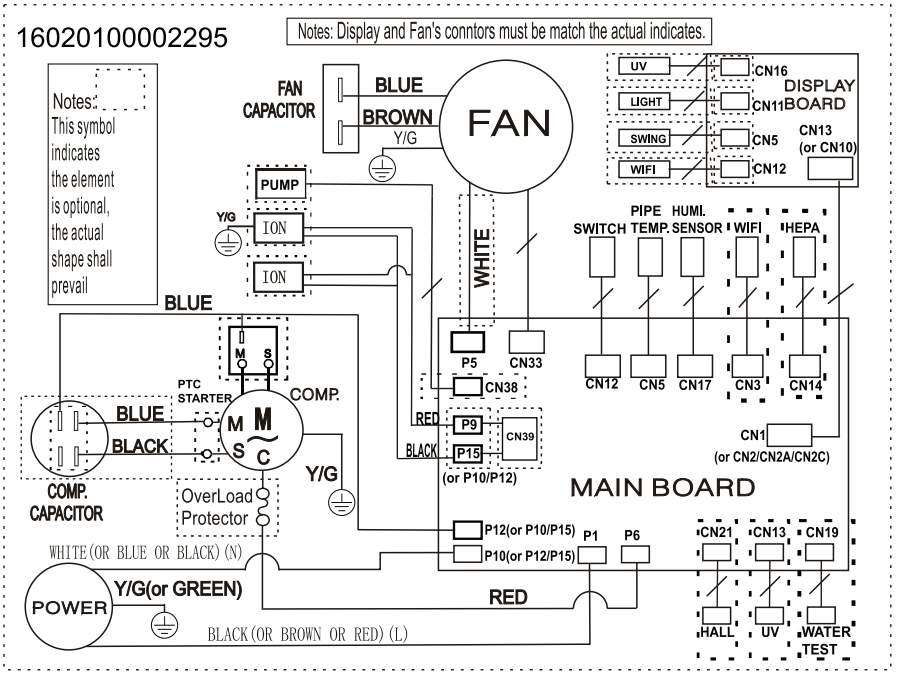

# 10 DÉCLARATIONS FCC

### FCC Déclaration sur les interférences

Cet équipement a été testé et déclaré conforme aux limites d'un dispositif numérique de classe B, conformément à la partie 15 des règles de la FCC. Ces limites sont conçues pour fournir une protection raisonnable contre les interférences nuisibles dans un environnement résidentiel. Cet équipement génère, utilise et peut émettre de l'énergie radiofréquence et, se il ne est pas installé et utilisé conformément aux instructions, peut causer des interférences nuisibles aux communications radio. Cependant, il ne est pas garanti que des interférences ne se produiront pas dans une installation particulière. Si cet équipement provoque des interférences nuisibles à la réception radio ou de télévision, ce qui peut être déterminé en réglant l'appareil hors tension, l'utilisateur est encouragé à essayer de corriger l'interférence par une ou plusieurs des mesures suivantes:

- Réorienter ou déplacer l'antenne de réception.
- Augmenter la distance entre l'appareil et le récepteur.
- Branchez l'appareil dans une prise autre que celle utilisée pour le récepteur.
- Consulter le revendeur ou un technicien radio/TV expérimenté pour assistance.

Cet appareil est conforme à la partie 15 des règles de la FCC. Son fonctionnement est soumis aux deux conditions suivantes: (1) Ce dispositif ne peut causer des interférences nuisibles, et (2) Cet appareil doit accepter toute interférence reçue, y compris les interférences qui peuvent causer un mauvais fonctionnement.

**FCC ATTENTION:** Les changements ou modifications non expressément approuvés par la partie responsable de la conformité pourraient annuler l'autorité de l'utilisateur à utiliser l'équipement.

### Host dispositif d'étiquetage

Ce dispositif inclut le module suivant.
Contient ID 2ATEV-BL5026-P

### RF déclaration d'exposition

Cet équipement est conforme aux limites FCC d'exposition aux radiations définies pour un environnement non contrôlé. Cet équipement doit être installé et utilisé avec un minimum de 20 cm entre le radiateur et votre corps. Cet émetteur ne doit pas être installé à proximité ou fonctionner en conjonction avec une autre antenne ou émetteur sauf si autorisé à le faire par la FCC.

### Industrie Canada (IC) DÉCLARATION

This Class B digital apparatus complies with Canadian ICES-003.
This device complies with Industry Canada license-exempt RSS standard(s). Operation is subject to the following two conditions:
(1) this device may not cause interference, and
(2) this device must accept any interference, including interference that may cause undesired operation of the device.
Le présent appareil est conforme aux CNR d'Industrie Canada applicables aux appareils radio exempts de licence. L'exploitation est autorisée aux deux conditions suivantes : (1) l'appareil ne doit pas produire de brouillage, et (2) l'utilisateur de l'appareil doit accepter tout brouillage radioélectrique subi, même si le brouillage est susceptible d'en compromettre le fonctionnement.

### RF Exposure

The antenna (or antennas) must be installed so as to maintain at all times a distance minimum of at least 20 cm between the radiation source (antenna) and any individual. This device may not be installed or used in conjunction with any other antenna or transmitter.

### l'exposition aux RF

L'antenne (ou les antennes) doit être installé e de façon à maintenir à tout instant une distance minimum de au moins 20 cm entre la source de radiation (l'antenne) et toute personne physique.

### Host device Labeling

This device includes the following module.
Contains IC: 25062-BL5026P

### Host dispositif d'étiquetage

Ce dispositif inclut le module suivant.
Contient module émetteur IC:
25062-BL5026P

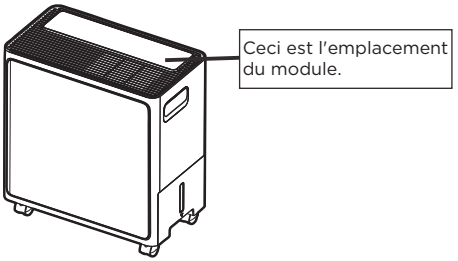

## Emplacement

**Sélection d'un emplacement**

IMPORTANT :

1. Le déshumidificateur doit être utilisé dans une zone fermée pour être le plus efficace. Fermez toutes les portes, fenêtres, et autres ouvertures extérieures à la pièce. L'efficacité du déshumidificateur dépend du taux auquel le nouvel air chargé d'humidité entre dans la pièce.
2. Placez le déshumidificateur dans un endroit qui ne restreint pas le débit d'air de l'entrée et de la sortie d'air.
3. Le fonctionnement d'un déshumidificateur dans un sous-sol aura peu ou pas d'effet sur le séchage d'une zone de stockage fermée adjacente, telle qu'un cabinet, à moins qu'il y ait une circulation adéquate d'air dans et hors de la zone. Il peut être nécessaire d'installer un deuxième déshumidificateur dans la zone fermée pour un séchage satisfaisant.
4. Le déshumidificateur doit être installé sur un sol nivelé qui le supportera avec un seau plein d'eau.
5. Il doit y avoir un dégagement de 15.75" au minimum autour du déshumidificateur. L'appareil produira de la chaleur pendant son fonctionnement et ne devrait pas être utilisé dans un petit espace clos comme un placard.

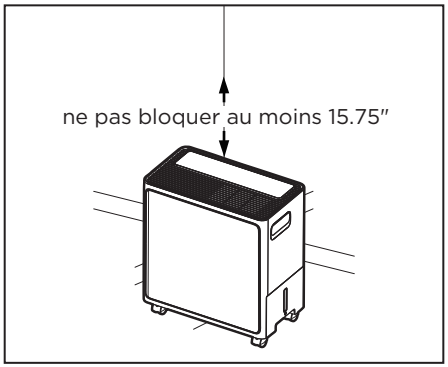


## Fonctionnement

Quand l'unité est démarrée, le ventilateur commence à tirer l'air chargé d'humidité à travers les serpentins de déshumidification. Les serpentins condensent ou aspirent l'humidité de l'air et l'air circule dans la pièce sous forme d'air sec et chaud à travers les louvres de sortie d'air. L'humidité retirée de l'air est recueillie dans un godet à l'avant du déshumidificateur.

L'unité est conçue pour fonctionner entre le 5°C (41 °F), et 32°C (89°F) et entre le 30%(RH) et 80%(RH). Cette unité ne fonctionnera pas correctement si la température n'est pas dans cette plage de températures, ou les performances de l'unité se dégraderont.

Le circuit de « Compresseur » a un démarrage automatique retardé de 3 minutes si l'unité est éteinte puis rallumée rapidement. Ceci empêche la surchauffe du compresseur et le possible déclenchement de disjoncteur. Assurez-vous que le réservoir est correctement adapté sinon l'unité ne s'allumera pas.

## Déballage

Faites glisser le bac à eau.

Remarque : Si les roulettes ne sont pas installées, portez des gants pour éviter que vos doigts ne soient éraflés par le sol.

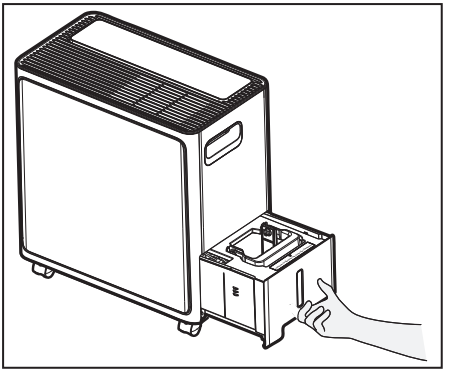

## Installer les roues.

Ouvrir le couvercle du bac à eau.

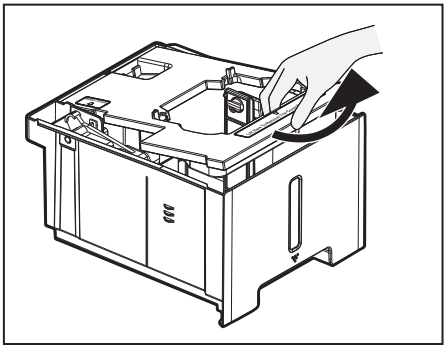

Retirez les 4 roulettes à l'intérieur du bac à eau.

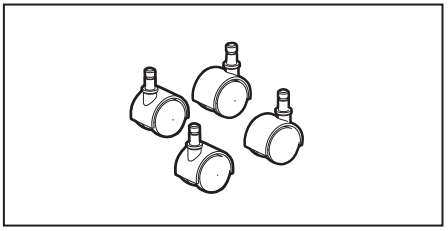

Réinstallez le couvercle du bac à eau. Puis replacez le bac à eau dans l'appareil.

Inclinez l'appareil sur un côté et maintenez-le d'une main, puis insérez deux roulettes.

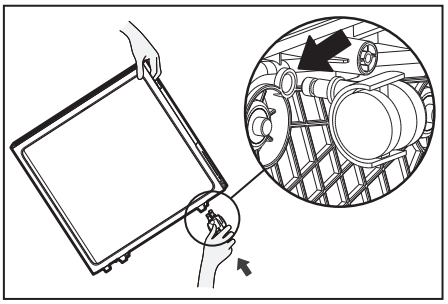

Répétez de l'autre côté pour installer les deux autres roulettes.

Remarque : L'angle d'inclinaison ne peut pas être supérieur à 30° lors de l'installation des roulettes. Toutes les roulettes DOIVENT être installées en moins de cinq minutes.

Laissez l'appareil dans une position verticale pendant une demi-heure avant de l'utiliser.

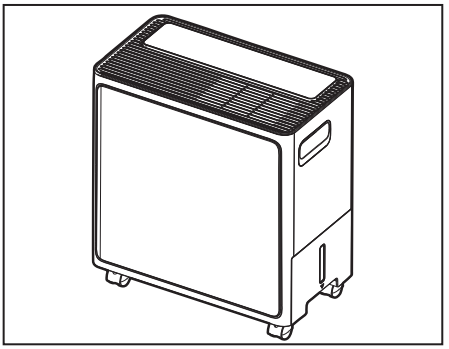

Remarque : Si l'appareil a déjà été utilisé auparavant, videz toute l'eau à l'intérieur du réservoir d'eau et de l'appareil avant d'installer les roulettes. (Reportez-vous à la section des instructions de drainage pour savoir comment vider l'eau).

## Fonctions du déshumidificateur

### COMMANDE ÉLECTRONIQUE

Avant de commencer, familiarisez-vous avec le panneau de commande et toutes ses fonctions (comme indiqué ci-dessous).

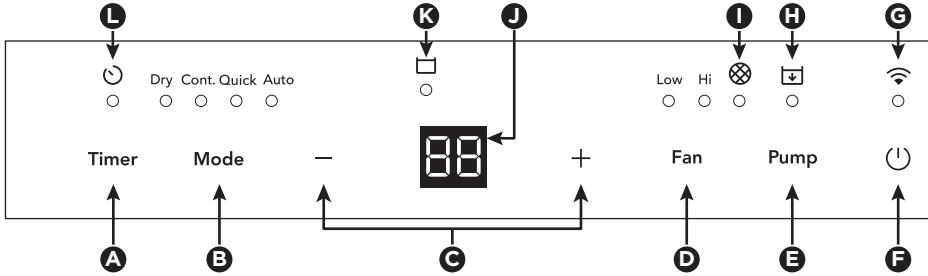


| | |
|---|---|
| **A** | Bouton minuterie. |
| **B** | Bouton de minuterie. |
| **C** | Ajuste l'humidité/la minuterie. |
| **D** | Bouton de ventilateur. |
| **E** | Bouton de pompe. |
| **F** | Bouton marche/arrêt. |

| | |
|---|---|
| **G** | Indicateur WIFI.* |
| **H** | Indicateur de pompe. |
| **I** | Indicateur de filtre à poussière. |
| **J** | Écran d'affichage. |
| **K** | Indicateur de bac plein. |
| **L** | Indicateur de minuterie. |

*Consultez le guide de démarrage pour obtenir des instructions détaillées sur la configuration de votre conditionneur d'air pour un fonctionnement connecté depuis votre téléphone intelligent ou votre tablette.

Le logiciel du <PRODUIT/appareil> est en partie basé sur un logiciel open source gratuit. Pour voir les informations complètes sur les droits d'auteur et les conditions de licence applicables, rendez-vous sur : https://emtech.delta.electrolux.com/license

## Instructions de fonctionnement

**Laissez l'unité atteindre la température ambiante avant l'utilisation.**

**Pour commencer à utiliser le déshumidificateur, procédez comme suit :**

**REMARQUE:**

L'unité doit être droite pendant une heure avant l'opération.

Branchez le cordon d'alimentation à une sortie C.A. de 115 volts correctement mise à la terre.

**REMARQUE:**

Si le voyant de "SEAU PLEIN" s'allume, retirez le seau et le réinstaller pour réinitialiser le commutateur de flotteur.

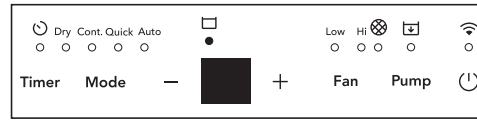


**Mode sec.**

Appuyez sur le bouton Mode pour choisir le mode sec. Dans ce mode, l'humidité réglée peut être modifiée en appuyant sur les boutons « - » ou « + » dans une plage comprise entre 35 % et 85 %. L'humidité réglée sera modifiée par incréments de 5 %. Cinq secondes après avoir réglé l'humidité souhaitée, l'écran affichera l'humidité réelle de la pièce.

Appuyez sur le bouton Ventilateur pour choisir la vitesse du ventilateur souhaitée.

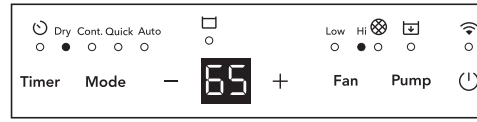

**Mode continu.**

Appuyez sur le bouton Mode pour choisir le mode continu. Dans ce mode, l'humidité réglée ne peut pas être modifiée. L'écran affichera l'humidité réelle de la pièce.

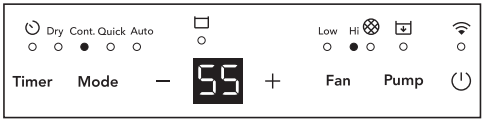


**Mode rapide.**

Appuyez sur le bouton Mode pour choisir le mode rapide. Dans ce mode, l'appareil fonctionnera en mode déshumidification continue et à vitesse de ventilateur élevée. L'écran affichera l'humidité réelle de la pièce. La vitesse du ventilateur sera fixée sur « Hi ».

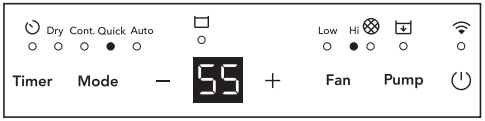


**Mode automatique.**

Appuyez sur le bouton Mode pour choisir le mode automatique. Dans ce mode, l'humidité ne peut pas être ajustée. L'appareil contrôlera automatiquement l'humidité de la pièce dans une plage confortable de 45 % à 55 % en fonction de la température de la pièce. L'écran affichera l'humidité réelle de la pièce.

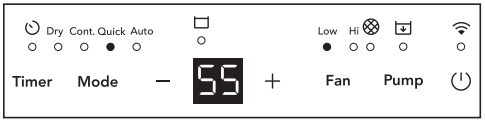


**Vitesse du ventilateur.**

Appuyez sur le bouton FAN pour changer la vitesse du ventilateur en Hi (élevée) ou Low (basse). Le voyant indiquera le paramétrage que vous avez choisi. Une vitesse de ventilation engendrera un retrait rapide.

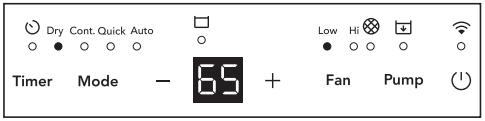


Remarque : La vitesse du ventilateur ne peut être modifiée manuellement que pendant les modes Sec, AUTO et Continu.

**Fonction minuterie.**

La fonction MINUTERIE vous permet de retarder le démarrage ou l'arrêt de l'appareil, avec un choix allant de 0,5 heure à 24 heures. Si l'appareil est en marche, la sélection de la minuterie éteindra l'appareil dans les heures qui seront définies (arrêt différé). Si l'appareil est éteint, la sélection de la minuterie allumera l'appareil dans les heures qui seront définies (démarrage différé).

Réglage de la minuterie : Appuyez d'abord sur le bouton MINUTERIE, puis ajustez le réglage de la minuterie en appuyant brièvement ou en maintenant enfoncé le bouton « - » ou « + » pour modifier le minuteur de délai par incréments de 0,5 heure jusqu'à 10 heures, puis par incréments d'une heure jusqu'à 24 heures. Appuyez à nouveau sur le bouton MINUTERIE pour confirmer. Le contrôle affichera le temps restant en décompte à rebours (8 h, 7,5 h, 7 h, etc.) jusqu'à ce que l'appareil démarre ou s'arrête. Pour le démarrage différé, la vitesse du ventilateur et l'humidité maintenue seront les mêmes que celles du réglage précédent.

Une fois le réglage de la minuterie terminé, en maintenant le bouton MINUTERIE enfoncé pendant 5 secondes à tout moment, la fonction MINUTERIE sera arrêtée. La fonctionnalité de démarrage/arrêt différé fonctionnera jusqu'à ce que l'appareil démarre ou s'arrête. Une fois que cela se produit, les étapes ci-dessus doivent être répétées.

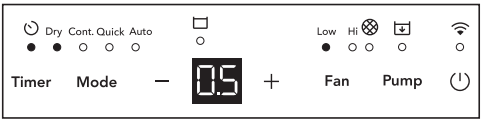


**REMARUQE:**

Avant d'entrer dans le réglage de TEMPORISATEUR, assurez-vous que l'unité est alimentée.

**Réinitialisation du filtre à poussière.**

Le voyant de réinitialisation du filtre à poussière s'allumera après 250 heures de fonctionnement. À ce moment-là, reportez-vous à la section d'entretien et de nettoyage pour retirer et nettoyer le filtre. Une fois que le filtre a été nettoyé et remplacé, maintenez le bouton Ventilateur enfoncé pendant 3 secondes pour réinitialiser.

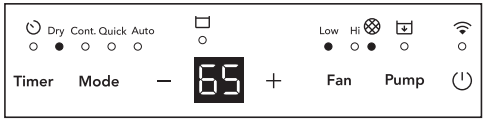


**Fonction de pompe**

Appuyez sur le bouton POMPE, et l'appareil passera en mode pompe à eau. L'indicateur de mode Pompe s'allume. Lorsque le réservoir d'eau est plein d'eau, la pompe commencera à pomper l'eau automatiquement. La pompe s'arrête automatiquement lorsque le réservoir d'eau est vide.

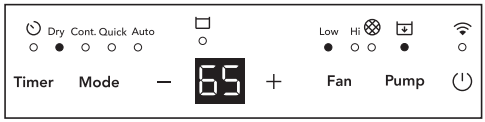


**REMARUQE:**

- Le boyau de vidange de la pompe doit être bien raccordé pour ce mode de fonctionnement.
- Si l'indicateur de pompe et l'indicateur de godet plein clignotent simultanément, après avoir appuyé sur le bouton de la pompe, vérifiez si le boyau de vidange de la pompe dans le godet est correctement installé.

Pour arrêter l'unité, appuyez sur le bouton MARCHE/ARRÊT.

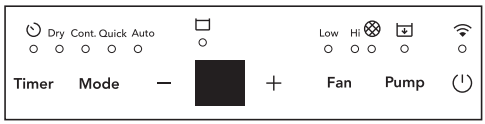


REMARUQE: Après une panne de courant, l'appareil mémorisera le dernier réglage et retournera l'appareil à ce réglage une fois l'alimentation restaurée.

## Codes de pannes

1. Si l'écran affiche "EH60" pu "EH61", un capteur a échoué. Contactez votre Centre de Service Frigidaire® Autorisé.
2. Si l'affichage indique « EH00 », il s'agit d'une erreur EEPROM intérieure. Débranchez l'appareil puis rebranchez-le. Si le code persiste, contactez votre centre de service Frigidaire® agréé.
3. Si l'affichage indique « Eb », vérifiez les conditions de fonctionnement suivantes : a. Assurez-vous que le boyau de vidange de la pompe est bien raccordé. b. Assurez-vous que le boyau n'est pas bouché, plié ou gelé. c. Enlevez et videz le godet d'eau pour vous assurer que le ramasseur de godet ne se bouche pas ou n'est pas sale. d. Arrêtez l'appareil et redémarrez-le en fonctionnement normal. e. Débranchez-le et branchez-le à nouveau en fonctionnement normal. Si le code persiste, adressez-vous au centre de réparation agréé du Frigidaire®.

**REMARQUE:**

1. Si votre appareil ne pompe pas d'eau, vous devez d'abord vérifier les points suivants : a. Assurez-vous que la pompe est en marche. b. L'appareil ne peut pomper que quand il a atteint le point de godet plein.
2. Veuillez suivre les étapes décrites à la section « Vidange du godet » pour le retrait et la vidange du godet d'eau.
3. Veuillez suivre les étapes décrites à la section « Entretien et nettoyage » pour le nettoyage régulier de l'appareil afin d'éviter les saletés et algues.

## Enlever l'eau recueillie

1. Vider le seau:

a. Quand le seau est plein l'unité s'arrêtera et le voyant SEAU PLEIN s'allumera.

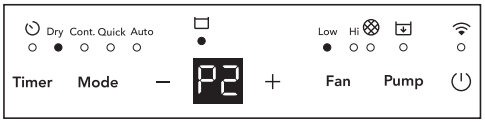


b. Ne déplacez pas l'unité à ce moment car de l'eau peut se renverser sur le sol.

c. Tirez le bac à moitié, puis soulevez le manche et levez le bac lentement et verticalement pour éviter les éclaboussures.

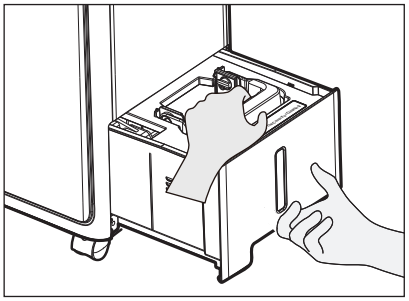

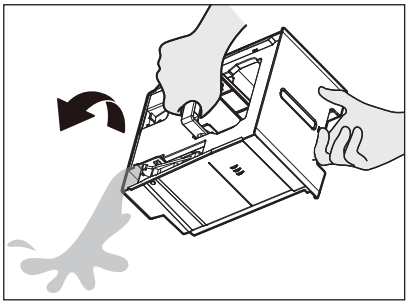

**AVERISSEMENT**

Mettre au rebut l'eau du seau. L'eau n'est pas potable.

d. Replacez de nouveau le seau vide dans l'unité et une fois correctement en place l'unité redémarrera.

e. Vous devez entendre un déclic quand le seau est en position correcte.

REMARQUE:

Si le voyant du godet plein ne s'éteint pas, vérifiez que le flotteur est correctement enclenché en place.

Lorsque vous retirez le bac, ne touchez aucune pièce à l'intérieur de l'appareil. Sinon, vous risquez d'endommager le produit.

Lorsque vous retirez le bac, s'il y a de l'eau dans l'appareil, séchez-la avant de remettre le bac.

Lorsque l'appareil est allumé et que le bac est retiré, le compresseur et le ventilateur s'arrêtent, puis l'appareil émet huit bips et l'affichage numérique indique « Eb ».

Si le tuyau de la pompe tombe lorsque vous retirez le bac, vous devez réinstaller correctement le tuyau de la pompe sur l'appareil avant de remettre le bac dans l'appareil.

2. Drainage continu:

a. Pour l'utilisation constante du drainage, vous aurez besoin d'un tuyau de jardin et d'un drain tout près pour y décharger l'eau.

b. Retirez le bouchon d'évacuation d'eau de la sortie de vidange arrière de l'appareil (fig. 1).

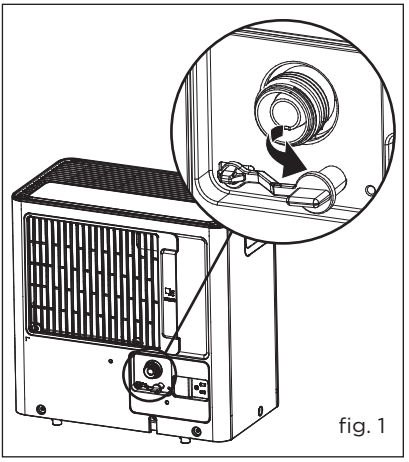

fig. 1

c. Insérez l'extrémité filetée femelle du tuyau dans le connecteur de purge de l'unité.
d. Vissez le tuyau de jardin à la portion filetée du connecteur de purge. (fig. 2)

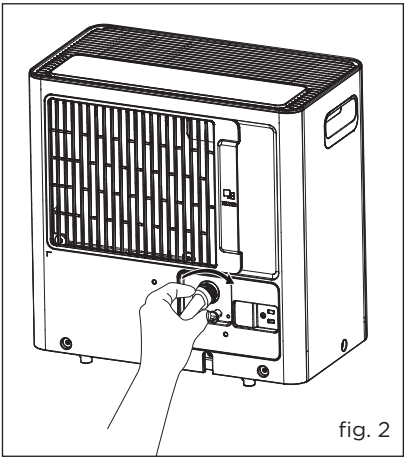
fig. 2

e. Assurez-vous que le tuyau est sécurisé afin qu'il n'y a pas de fuite.
f. Dirigez le tuyau vers le drain, en veillant à ce qu'il n'y ait aucun repli qui arrêtera l'écoulement de l'eau.
g. Placez l'extrémité du tuyau dans le drain. (fig. 3)

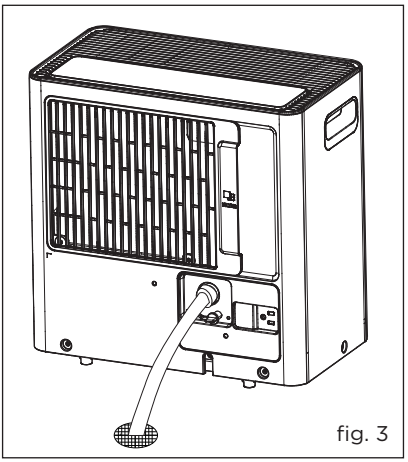
fig. 3

h. Choisissez le réglage et la vitesse de ventilateur désirés d'humidité sur l'unité pour que la vidange continu commence.

**REMARQUE**

1. Vérifiez le joint entre le tuyau et le connecteur de purge. S'il y a une petite fuite alors remplacez le joint de tuyau et resserrez le tuyau.
2. **Il est recommandé d'utiliser un tuyau de vidange de déshumidificateur de 1/2 po. (12,7 mm) ou plus. Assurez -vous qu'il n'est pas plié ou d'élévation dans le tuyau.**
3. **Lorsqu'un tuyau n'est pas fixé au raccord de vidange, assurez-vous que le bouchon de vidange est bien vissé au raccord pour éviter les fuites.**

3. Fonction de pompe :

Pour raccorder le boyau de vidange de la pompe :

a. Pressez l'anneau de serrage du joint de vidange;(fig.11)
b. Tout en insérant le tuyau de drainage sur le raccord de drainage, maintenez la pression sur l'anneau. Assurez-vous qu'il est bien connecté afin qu'il soit complètement en place;(fig.12)
c. Placez l'autre extrémité du boyau de vidange à l'endroit où vous voulez que l'eau s'écoule vers un siphon de sol, un réservoir d'eau ou à travers une fenêtre du sous-sol vers l'extérieur.

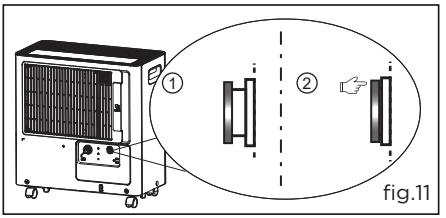

fig.11

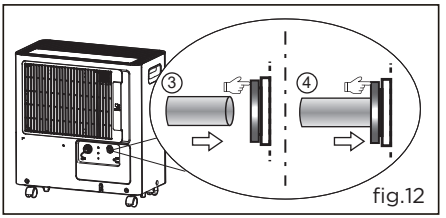

fig.12

Pour retirer le boyau de vidange de la pompe:

a. Pressez l'anneau de serrage du joint de vidange.

b. Retirez le boyau de vidange.

c. Remettez le bouchon sur le joint. Pour retirer le boyau de vidange de la pompe :

**REMARQUE:**

1. La distance maximale et la montée de l'eau peuvent être de 5m(16.4 feet) de l'appareil. Le dépassement de cette distance peut endommager l'appareil ou provoquer des fuites.
2. Si vous enlevez le tuyau pour l'utiliser en mode Seau, veuillez remettre le bouchon de vidange en place pour éviter toute fuite d'eau accidentelle. (Vous devez toujours appuyer sur l'anneau de serrage lorsque vous enlevez le tuyau.)

## Entretien et nettoyage

1. Filtre

Nettoyez le filtre toutes les deux semaines selon les conditions normales de fonctionnement.

Pour retirer le filtre:

a. Ouvrez la grille arrière.

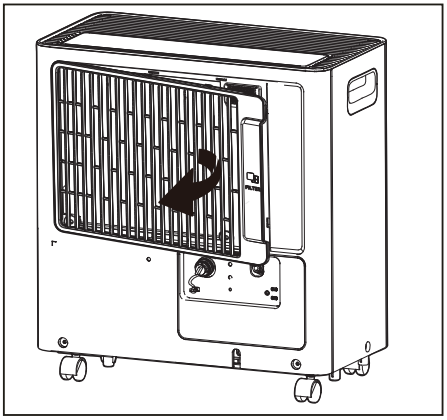

b. Lavez le filtre avec de l'eau propre et séchez-le.

c. Réinstallez le filtre, puis replacez le Godet.

2. Boîtier

a. Dépoussiérez le boîtier avec un chiffon sans huile, ou utiliser un chiffon humide.

b. La grille à vide utilise l'accessoire brosse.

3. Seau d'eau

Nettoyez le seau d'eau toutes les deux semaines en fonction des conditions de fonctionnement normales.

a. Nettoyez le seau avec de l'eau chaude et du détergent.

b. Nettoyez le filtre de la pompe en même temps que le godeta.

4. Filtre de la pompe

Nettoyez le filtre de la pompe toutes les deux semaines selon les conditions normales de fonctionnement.

a. Retirez le godet d'eau de l'appareil.

b. Retirez le couvercle du bac à eau.

c. Retirez la vis qui fixe la structure de drainage de la pompe. Puis sortez la structure de drainage de la pompe et nettoyez le filtre au bout du tuyau. fig. 21.

d. Réinstallez le filtre et l'ouvrage de drainage de la pompe sur le godet d'eau.

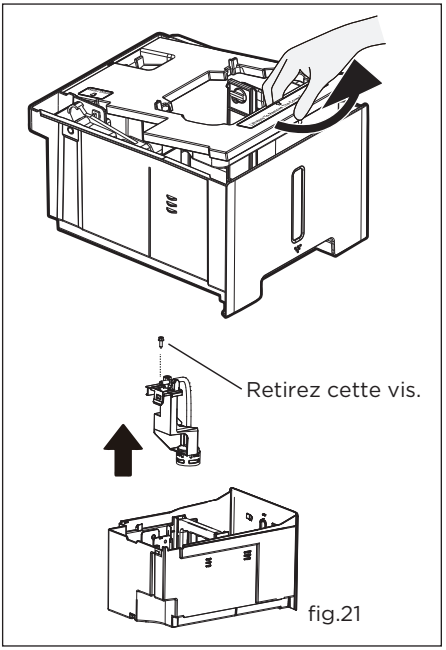


fig.21

## Stockage

Quand l'unité n'est pas utilisée débranchez et utilisez le rembobineur de corde indiqué pour votre type de modèle.

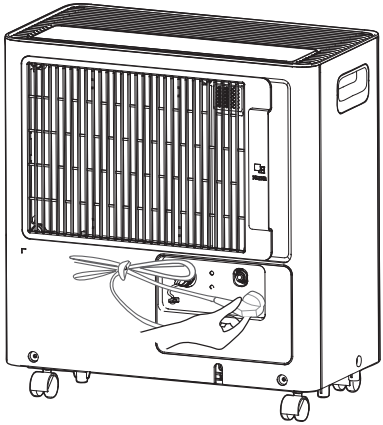

## Sons normaux

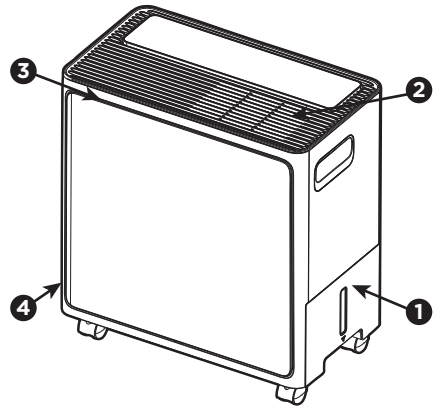


❶ **Dripping sonore**
Le bruit des gouttes d'eau peut être entendu pendant le cycle de déshumidification.

❷ **Son de vent**
En tête de de l'unité, il est possible que vous entendiez un bruit de vent provoqué par l'air déplacé par le ventilateur.

❸ **Gargouillements/sifflements**
Peuvent être dus au frigorigène passant par le système d'évaporation pendant le fonctionnement normal.

❹ **Son aigu**
Les compresseurs haute performance d'aujourd'hui peuvent émettre un son aigu pendant le cycle de déshumidification.

# 20 AVANT D'APPELER

Avant de faire appel à un technicien, consultez cette liste. Elle peut vous faire économiser temps et argent. Cette liste comprend les situations courantes qui ne résultent pas de défaut de pièce ou de fabrication de l'appareil.

| SITUATION | SOLUTION |
|---|---|
| Le Déshumidificateur Ne Fonctionne Pas. | • Prise murale déconnectée. Enfoncez fermement dans la prise.<br>• Fusible fondu ou disjoncteur déclenché. Remplacez le fusible avec un fusible temporisé ou réenclenchez le disjoncteur.<br>• Le niveau de sécheresse que vous avez choisi a été atteint. Le déshumidificateur s'éteint automatiquement quand la quantité choisie d'humidité a été enlevée de l'air. Si vous voulez enlever plus d'humidité, choisissez "CONTINU" avec le bouton ou la molette d'humidité. Après que le déshumidificateur démarre, réinitialisez le contrôle au réglage désiré.<br>• Le sceau n'est pas installé correctement. Voir "Enlever l'eau".<br>• L'eau dans le seau a atteint son niveau de préréglage. Le déshumidificateur s'éteint automatiquement quand ceci se produit. Vider le seau et le remettre en place.<br>• Le déshumidificateur n'est pas allumé. Allumez l'unité.<br>• Le voyant de "SEAU PLEIN" est allumé. Retirer le seau, vider l'eau et le réinstaller correctement. |
| Le Déshumidificateur Fonctionne Trop. | • Des fenêtres ou portes près du déshumidificateur sont ouvertes vers l'extérieur. Fermer toutes les fenêtres ou portes vers l'extérieur.<br>• La zone à déshydrater est trop grande. Vérifier avec votre revendeur pour savoir si la capacité est adéquate.<br>• Le mouvement d'air à travers le déshumidificateur est bloqué. La grille peut être sale. Utiliser l'accessoire brosse de l'aspirateur pour nettoyer la grille. Voir "Entretien et Nettoyage". Le déshumidificateur doit être placé dans un espace qui ne limite pas l'air allant dans le serpentin arrière ou sortant de la grille avant.<br>• Le déshumidificateur a été installé ou redémarré récemment. Plus l'humidité dans l'air de la pièce est élevée, plus il faut de temps pour que l'air de la pièce devienne sec.<br>• Le déshumidificateur est en mode CONT et restera allumé dans ce mode, utilisez le bouton ou la molette pour définir un niveau de RH% élevé. |
| Le Déshumidificateur Fonctionne Mais La Pièce N'est Pas Assez Sèche. | • Le réglage d'humidité est trop haut. Appuyez sur le bouton d'HUMIDITÉ ou tournez la molette jusqu'à un réglage inférieur ou choisissiez CONTINU pour la sécheresse maximale.<br>• Le déshumidificateur a été installé ou redémarré récemment. Plus l'humidité dans l'air de la pièce est élevée, plus il faut de temps pour que l'air de la pièce devienne sec.<br>• Le déshumidificateur n'a pas un dégagement suffisant pour fonctionner. Le flux d'air vers la sortie d'air est bloqué. Voir « Sélection d'un emplacement »<br>• La température ambiante est trop basse. L'unité ne fonctionnera pas de manière satisfaisante si la température ambiante est inférieure à 5 °C (41 °F) . Voir "Conditions de Fonctionnement".<br>• Se reporter aux causes sous LE DÉSHUMIDIFICATEUR FONCTIONNE TROP. |
| Du Givre Apparaît Sur Les Serpentins Derrière Le Filtre | • Le déshumidificateur a été allumé récemment. Ceci est normale en raison du réfrigérant s'écoulant à travers le serpentin. Le gel disparaîtra habituellement dans les 60 minutes.<br>• La température ambiante est trop basse. Tous les modèles fonctionneront d'une manière satisfaisante à des températures supérieures à 5 °C (41 °F). |
| Bruit De Ventilateur. | • L'air se déplace à travers le déshumidificateur. C'est un bruit normal. |

**Si ces solutions échouent, appelez le 1-800-944-9044(US)/1-800-265-8352 (Canada) pour le service Frigidaire®.**

# GARANTIE LIMITÉ D'APPAREIL PRINCIPALE

Votre appareil est couvert par une garantie limitée d'un an pour les réparations fonctionnelles seulement. Pendant un an à compter de la date d'achat initiale, Electrolux paiera tous les frais de réparation ou de remplacement de toute pièce de cet appareil en cas de défection apparente en raison d'un défaut de matériaux ou de fabrication, lorsque cet appareil est installé, utilisé et entretenu conformément aux instructions fournies. Après un an à compter de la date d'achat initiale, le consommateur sera responsable des frais de diagnostic, de main-d'oeuvre et de pièces, ainsi que des frais de démontage, de transport et de réinstallation engagés pendant l'entretien des pièces.

**Exclusions**

**Cette garantie ne couvre pas ce qui suit:**

1. Les produits dont le numéro de série original a été enlevé, modifié ou qui n'est pas facilement déterminable.
2. Les produits qui ont été transférés de leur propriétaire inital à une autre partie ou qui ne sont plus aux États-Unis ou au Canada.
3. La rouille à l'intérieur ou à l'extérieur de l'appareil.
4. Les produits vendus « tels quels » ne sont pas couverts par cette garantie.
5. Les aliments perdus en raison de pannes du réfrigérateur ou du congélateur.
6. Les produits utilisés dans les établissements commerciaux.
7. Les appels de service qui ne concernent pas un malfonctionnement, un défaut de fabrication ou un vice de matériau ou pour les appareils qui ne font pas l'objet d'un usage domestique ou qui ne sont pas utilisés conformément aux instructions fournies.
8. Les appels de service pour vérifier l'installation de votre appareil ou pour obtenir des instructions sur la façon d'utiliser votre appareil.
9. Les frais qui rendent l'appareil accessible pour une réparation, par exemple enlever des garnitures, les armoires, les étagères, etc. qui ne faisaient pas partie de l'appareil lorsqu'il a quitté l'usine.
10. Les appels de service au sujet de la réparation ou du remplacement des ampoules, des filtres à air, des filtres à eau, d'autre matériel ou des boutons, poignées ou autres pièces esthétiques.
11. Les frais supplémentaires, y compris, sans s'y limiter, les appels de service après les heures normales de bureau, le weekend ou les jours fériés, les droits et péages, les frais de convoyage ou les frais de déplacement pour les appels de service dans des endroits isolés, notamment l'État de l'Alaska.
12. Les dommages causés au fini de l'appareil ou à la maison pendant l'installation, y compris, sans s'y limiter, aux planchers, aux armoires, aux murs, etc.
13. Les dommages causés par : des réparations faites par des techniciens non autorisés; l'utilisation de pièces autres que les pièces Electrolux d'origine qui n'ont pas été obtenues par l'entremise d'un réparateur autorisé; ou les causes étrangères comme l'abus, l'alimentation électrique inadéquate ou les cas de force majeure.

**AVIS DE NON-RESPONSABILITÉ SUR LES GARANTIES IMPLICITES; LIMITATIONS DES RECOURS**

L'UNIQUE RECOURS DU CLIENT EN VERTU DE CETTE GARANTIE LIMITÉE EST LA RÉPARATION OU LE REMPLACEMENT DU PRODUIT COMME DÉCRIT PRÉCÉDEMMENT. LES DEMANDES BASÉES SUR DES GARANTIES IMPLICITES, Y COMPRIS LES GARANTIES IMPLICITES DE QUALITÉ MARCHANDE ET D'ADAPTATION À UN USAGE PARTICULIER SONT LIMITÉES À AU MOINS UN AN OU À LA PÉRIODE LA PLUS COURTE PERMISE PAR LA LOI. ELECTROLUX NE SERA PAS TENUE RESPONSABLE DES DOMMAGES DIRECTS OU INDIRECTS NI DES DOMMAGES MATÉRIELS ET DES DÉPENSES IMPRÉVUES RÉSULTANT D'UNE VIOLATION DE CETTE GARANTIE ÉCRITE OU DE TOUTE AUTRE GARANTIE IMPLICITE. CERTAINS ÉTATS ET CERTAINES PROVINCES NE PERMETTENT PAS DE RESTRICTION OU D'EXEMPTION SUR LES DOMMAGES DIRECTS OU INDIRECTS OU DE RESTRICTION SUR LES GARANTIES IMPLICITES. DANS CE CAS, CES RESTRICTIONS OU EXEMPTIONS POURRAIENT NE PAS ÊTRE APPLICABLES. CETTE GARANTIE ÉCRITE VOUS PROCURE DES DROITS LÉGAUX SPÉCIFIQUES. IL SE PEUT QUE VOUS AYEZ D'AUTRES DROITS QUI VARIENT SELON L'ÉTAT OU LA PROVINCE.

**Si vous avez besoin d'une réparation** Conservez votre reçu, votre bon de livraison ou une autre preuve valide de paiement pour établir la période de la garantie dans le cas où vous devriez faire appel aux services d'un technicien autorisé. Si une réparation doit être effectuée, veuillez obtenir et conserver tous les reçus. Le service auquel vous avez recours en vertu de cette garantie doit être obtenu en communiquant avec Electrolux à l'adresse ou aux numéros de téléphone indiqués ci-dessous.

Cette limité garantie n'est valide qu'aux États-Unis et au Canada. Aux États-Unis, votre appareil est garanti par Electrolux Major Appliances North America, une division de Electrolux Home Products, Inc. Au Canada, votre appareil est garanti par Electrolux Canada Corp. Personne n'est autorisé à modifier ou à ajouter aux obligations contenues dans cette garantie. Les obligations de cette garantie concernant la réparation et les pièces doivent être remplies par Electrolux ou par une compagnie de réparation autorisée. Les caractéristiques et spécifications décrites ou illustrées peuvent être modifiées sans préavis.

**ÉTATS-UNIS**
**1.800.944.9044**
Electrolux Major Appliances
10200 David Taylor Drive
Charlotte, NC 28262

Electrolux

**Canada**
**1.800.265.8352**
Electrolux Canada Corp.
5855 Terry Fox Way
Mississauga, Ontario, Canada
L5V 3E4

FRIGIDAIRE

bienvenue *maison*

Notre maison est votre maison. Contactez-nous si vous avez besoin d'aide pour :

- assistance du propriétaire
- accessoires
- entretien
- enregistrement

(Voir votre carte d'enregistrement pour plus d'informations.)

Frigidaire.com
1-800-944-9044

Frigidaire.ca
1-800-265-8352

16120300A34212 (August 2024)