FISHER & PAYKEL

RÉFRIGÉRATEUR/CONGÉLATEUR ENCASTRABLE DE 24 PO

Modèle RB2470BRV

GUIDE D'INSTALLATION

US CA

849695D 7.24

TABLE DES MATIÈRES

1 CONSIGNES DE SÉCURITÉ ET MISES EN GARDE

2 LISTE DES PIÈCES

3 LISTE DES PIÈCES—PANNEAUX DE PORTES ET POIGNÉES

4 DIMENSIONS DU PRODUIT

5 DIMENSIONS DES ARMOIRES

6 ROTATION D'OUVERTURE DE LA PORTE

7 SPÉCIFICATIONS ÉLECTRIQUES

8 AVANT L'INSTALLATION

9 DÉBALLAGE ET DÉPLACEMENT DE VOTRE PRODUIT

10 VUE D'ENSEMBLE DE L'INSTALLATION

11 CHANGEMENT DE CÔTÉ DES CHARNIÈRES DE PORTE (ÉTAPE OPTIONNELLE)

12 INSTALLATION DES CLIPS DE GARNITURE

13 INSTALLATION DES SUPPORTS DE FIXATION D'ARMOIRES

14 INSTALLATION DES PLAQUES D'AJUSTEMENT DE DÉGAGEMENT

15 POSITIONNEMENT DE VOTRE PRODUIT DANS LES ARMOIRES

16 FIXATION DE VOTRE PRODUIT DANS LES ARMOIRES

17 INSTALLATION DES GARNITURES

18 INSTALLATION DES PANNEAUX DE PORTES (EN ACIER INOXYDABLE)

OU

19 INSTALLATION DU PANNEAU DE PORTE SUPÉRIEUR (SUR MESURE)

20 INSTALLATION DU PANNEAU DE PORTE INFÉRIEUR (SUR MESURE)

21 INSTALLATION DES COUVERCLES ET DE LA GRILLE D'ÉVENT D'ENTRÉE D'AIR

22 LISTE DE VÉRIFICATION FINALE

IMPORTANT!

CONSERVEZ CES INSTRUCTIONS

Les modèles illustrés dans ce guide d'installation peuvent ne pas être disponibles dans tous les pays et sont sujets à modifications sans préavis. Pour les plus récentes informations sur la disponibilité des modèles et des caractéristiques dans votre pays, veuillez visiter notre site Web fisherpaykel.com ou contacter votre détaillant Fisher & Paykel local.

⚠ MISE EN GARDE!

Risque de choc électrique

Lisez et observez les consignes de sécurité et mises en garde contenues dans ce guide d'installation avant d'utiliser ce produit.

Le fait de ne pas respecter ces consignes peut causer la mort, un choc électrique, un incendie ou des blessures.

⚠ MISE EN GARDE!

Risque de coupure

Attention, les bords du panneau sont tranchants. Des blessures ou des coupures peuvent survenir si vous ne faites pas preuve de prudence.

IMPORTANT!

Pour assurer la stabilité du produit dans toutes les conditions d'utilisation, les raccords fournis doivent être installés par un installateur professionnel, conformément aux instructions d'installation suivantes.

Emballage d'articles divers — compris dans le produit.

Guide d'utilisation (1x)

Service et garantie (1x)

Guide d'installation (1x)

Accessoires du produit — compris avec le produit.
Fixés au côté du produit pendant le transport.

Garniture supérieure* (1x)

Garniture latérale du compartiment inférieur pour côté des charnières (1x)

Garniture latérale du compartiment supérieur pour côté des charnières (1x)

Garniture latérale pour côté sans charnière (1x)

* La garniture supérieure se trouve à l'intérieur du compartiment réfrigérateur, derrière les tablettes. Vous devez retirer les tablettes pour sortir la garniture supérieure.

Accessoire en option — non compris avec le produit; vendu séparément.

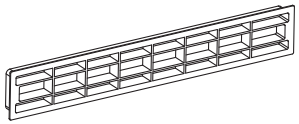

Grille d'évent d'entrée d'air (1x)*

* À utiliser uniquement pour une zone d'évent d'entrée d'air mesurant 17 5/8 po x 2 1/8 po (448 mm x 55 mm) dans les armoires. Reportez-vous à 'Installation des couvercles et de la grille d'évent d'entrée d'air' pour obtenir plus d'informations.

② LISTE DES PIÈCES

Pièces préinstallées — comprises avec le produit.

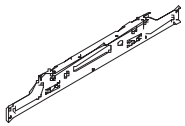
Support d'accrochage supérieur (2x)

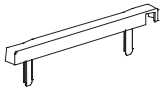
Couvercle de support d'accrochage supérieur (2x)

Règle de fixation supérieure (4x)

Plaquette de joint de porte* (2x)

* À utiliser uniquement lors du transport du produit. À retirer de la porte après la livraison du produit.

Raccords du produit — compris dans le produit.

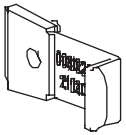
Plaque d'ajustement de position (1)

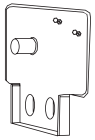
Plaque d'ajustement de dégagement (4)

Couvercle de charnière (4)

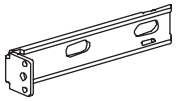
Support de fixation d'armoires (1)

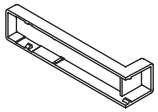
Couvercle de support de fixation d'armoires (1)

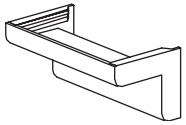
Couvercle de support de fixation inférieur (4)

Raccords d'installation de garniture — compris dans le produit.

Embout de garniture gauche (2)

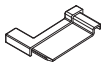
Embout de garniture droit (2)

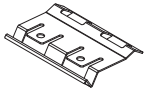
Clip de garniture supérieure (2)

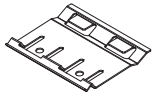
Clip de garniture latérale (8)

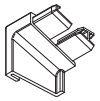
Coin supérieur gauche pour côté des charnières (1)

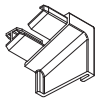
Coin supérieur droit pour côté des charnières (1)

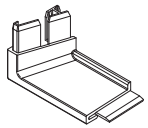
Coin supérieur droit pour côté sans charnière (1)

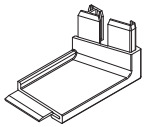
Coin supérieur gauche pour côté sans charnière (1)

Pièces de fixation — comprises dans le produit.

Vis de fixation d'armoires (2)

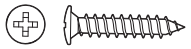
Vis de charnière (8)

Vis de fixation inférieures (4)

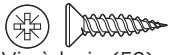
Vis à bois (52)

Bouchons de trous de charnière (8)

Raccords de panneau de porte (sur mesure) — compris dans le produit.

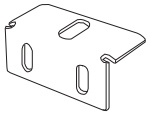
Supports de fixation inférieurs (4)

Ensembles de poignée de porte — non compris avec le produit; vendus séparément.

Ensemble de poignée carrée de style contemporain

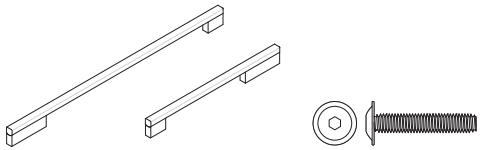

Poignée carrée (2)

Vis hexagonale M5x25 (8)

Ensemble de poignée arrondie de style contemporain

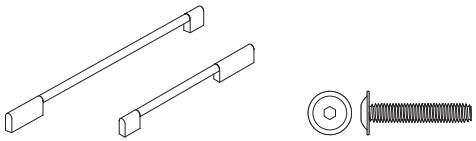

Poignée arrondie (2)

Vis hexagonale M5x25 (8)

Panneaux de portes en acier inoxydable — Le panneau de porte Fisher & Paykel (en acier inoxydable) n'est pas compris avec le produit et doit être acheté séparément.

- Panneau de porte fixé à la charnière gauche (RD2470BL)
- Panneau de porte fixé à la charnière droite (RD2470BR)

Raccords de panneau de porte — compris avec le panneau de porte.

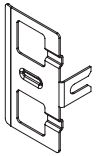

Supports de fixation inférieurs (4)

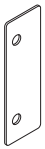

Pièces d'espacement de support latéral (4)

Bandes de fixation inférieures (4)

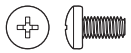

Vis (28)

Panneau de porte supérieur

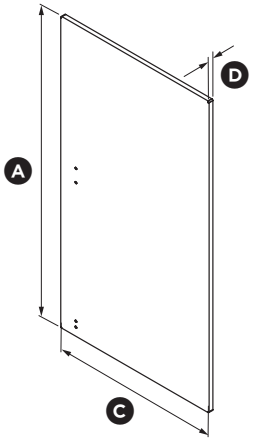

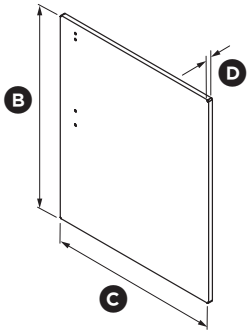

Panneau de porte inférieur

Panneaux de portes sur mesure — Les clients peuvent fournir leur propre panneau de porte sur mesure, adapté à leurs armoires.

Raccords de panneau de porte — compris avec le produit.

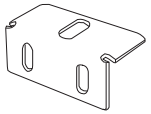

Supports de fixation inférieurs (4)

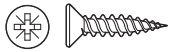

Vis à bois (8)

Panneau de porte supérieur

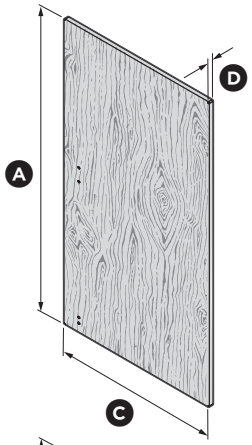

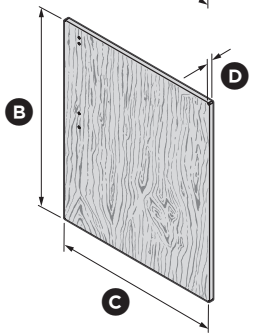

Panneau de porte inférieur

		ACIER INOXYDABLE	SUR MESURE*
DIMENSIONS DE PANNEAU DE PORTE		**po (mm)**	**po (mm)**
Ⓐ	Hauteur du panneau de porte supérieur	43 1/4 po (1 098)	43 1/4 po – 43 1/2 po (1 098 – 1 105)
Ⓑ	Hauteur du panneau de porte inférieur	28 3/16 po (716)	28 3/16 po (716)
Ⓒ	Largeur des panneaux de portes supérieur et inférieur	23 3/4 po (603)	23 3/8 po – 23 3/4 po (594 – 603)
Ⓓ	Profondeur de chaque panneau de porte (excluant la poignée de porte)	3/4 po (19)	min. 5/8 po – max. 3/4 po (16 – 19)
POIDS DU PANNEAU DE PORTE		**lb (kg)**	**lb (kg)**
	Poids du panneau de porte supérieur	18 (8)	max. 26 (12)
	Poids du panneau de porte inférieur	11 (5)	max. 26 (12)

* Les panneaux de portes sur mesure doivent être fabriqués et ajustés par un ébéniste.

4 DIMENSIONS DU PRODUIT

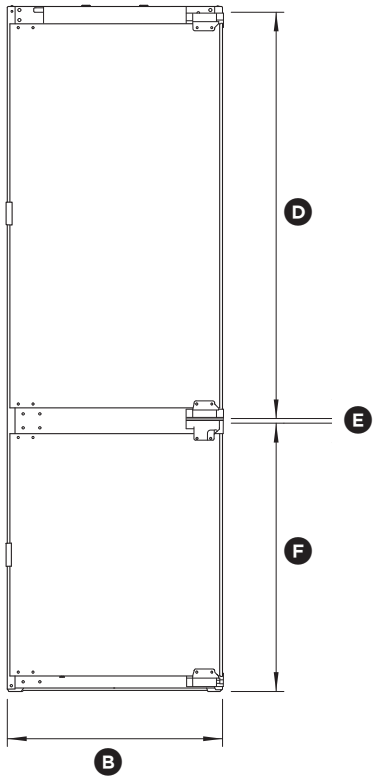

VUE DE FACE

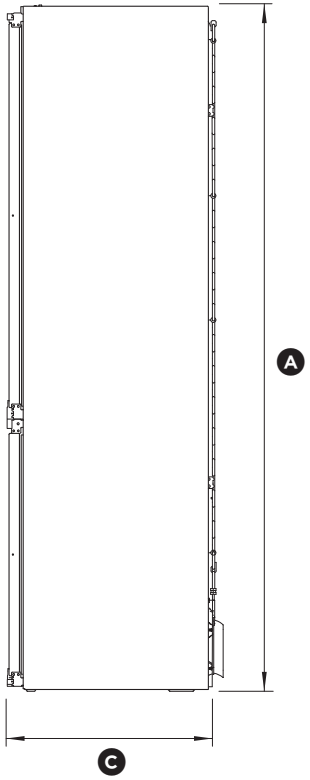

VUE DE CÔTÉ

DIMENSIONS DU PRODUIT		po (mm)
A	Hauteur hors tout du produit	69 3/4 po (1 773)
B	Largeur hors tout du produit	21 7/8 po (555)
C	Profondeur hors tout du produit (excluant les panneaux de portes)	21 1/4 po (540)
D	Hauteur de la porte supérieure (comprenant les charnières supérieure et inférieure)	42 po (1 066)
E	Hauteur de l'espace entre les charnières	1/2 po (12)
F	Hauteur de la porte inférieure (comprenant les charnières supérieure et inférieure)	27 1/4 po (692)
CARACTÉRISTIQUES DU PRODUIT		
	Poids (comprenant l'emballage) (sans l'emballage)	81 kg (179 lb) 75 kg (165 lb)

5 DIMENSIONS DES ARMOIRES

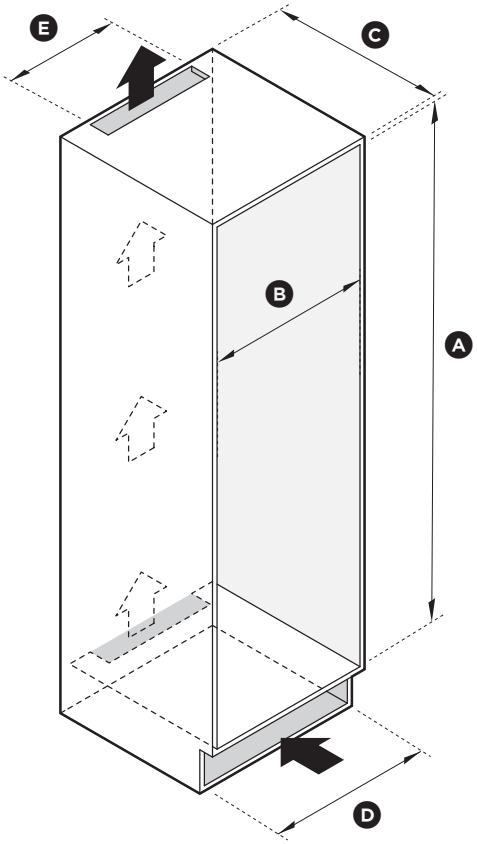

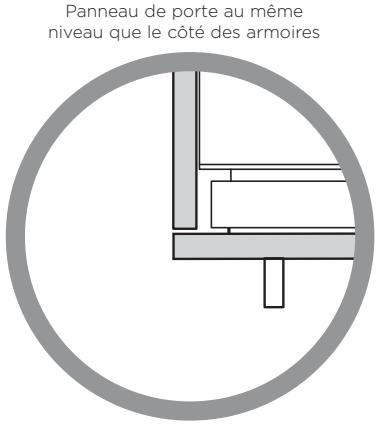

VUE EN PLAN

DIMENSIONS DES ARMOIRES		po (mm)
A	Hauteur intérieure des armoires	70 1/8 po – 70 1/4 po (1 782 – 1 786)
B	Largeur intérieure des armoires	22 1/4 po – 22 1/2 po (564 – 570)
C	Profondeur hors tout	min. 21 5/8 po (550)
DÉGAGEMENT MINIMAL		**po² (mm²)**
D	Zone minimale d'évent d'entrée d'air*	31 (20000)
E	Zone minimale d'évent de sortie d'air	43 (28000)

* Une grille en option est disponible pour une zone d'évent d'entrée d'air mesurant 17 5/8 po x 2 1/8 po (448 mm x 55 mm). Reportez-vous à 'Installation des couvercles et de la grille d'évent d'entrée d'air' pour obtenir plus d'informations.

MISE EN GARDE!

- **Assurez-vous que le produit est stable avant d'ouvrir les portes.**
- **Assurez-vous de suivre ces instructions pour éviter les risques de blessures graves ou mortelles.**

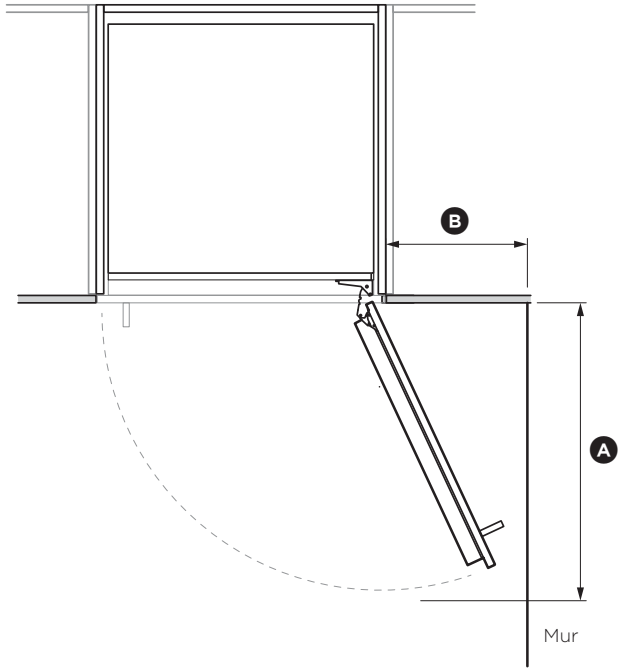

OUVERTURE DE LA PORTE À 115°
(ROTATION COMPLÈTE)

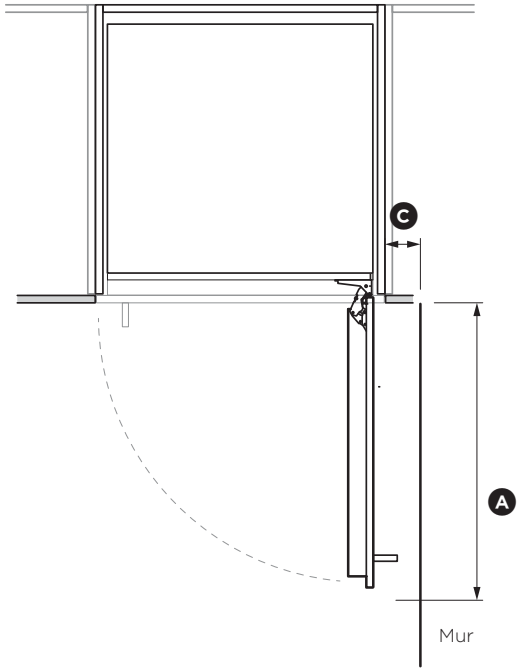

OUVERTURE DE LA PORTE À 90°

OUVERTURE DE LA PORTE ET DIMENSIONS DE DÉGAGEMENT	po (mm)
Ⓐ Largeur de la porte (ouverture à 90°) mesurée à partir du devant du panneau de porte	24 po (610)
Ⓑ Dégagement minimal de la porte* par rapport au mur adjacent (115°)	11 3/4 po (300)
Ⓒ Dégagement minimal de la porte* par rapport au mur adjacent (90°)	4 po (100)

* Mesuré à partir du bord avant des armoires.

MISE EN GARDE!

- **Risque de choc électrique! Présumez que toutes les pièces sont sous tension. Déconnectez l'alimentation avant de procéder à l'entretien et à l'installation.**

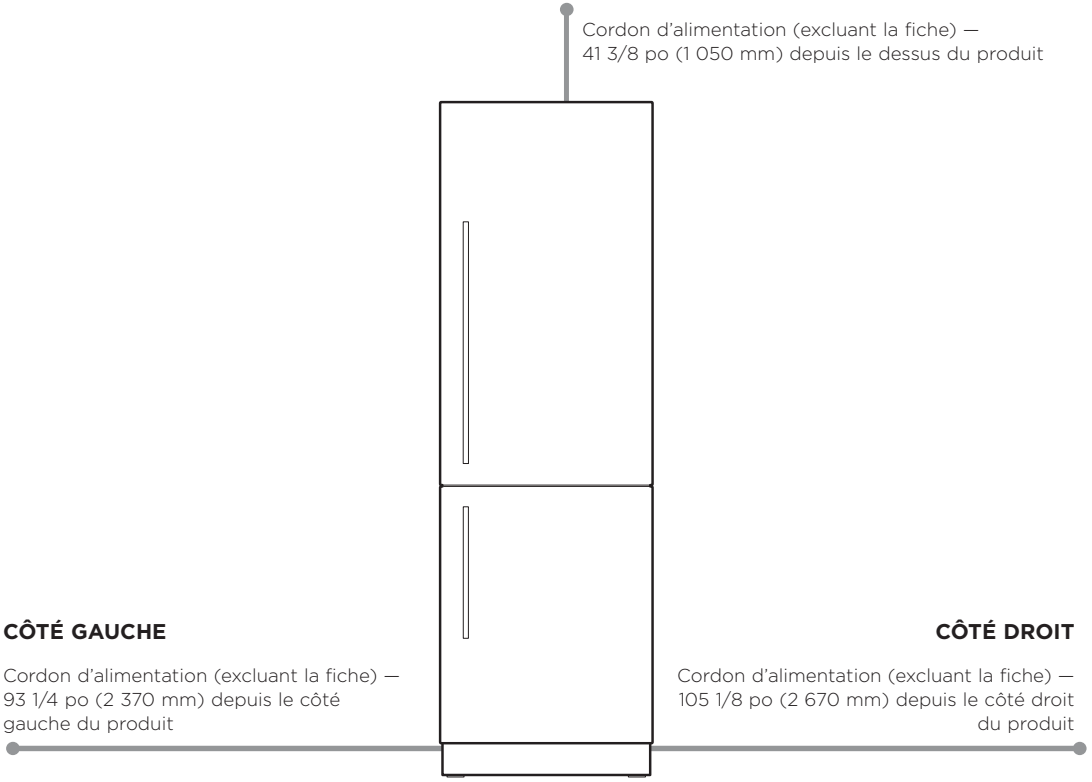

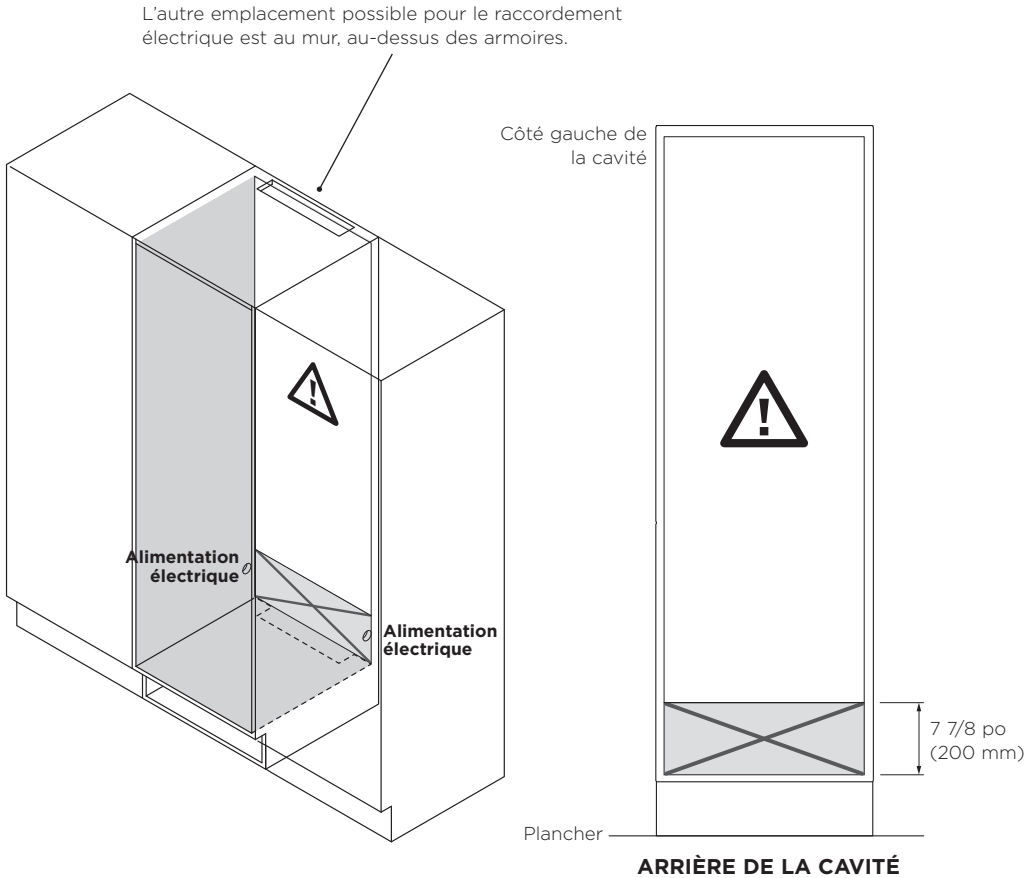

SPÉCIFICATIONS ÉLECTRIQUES	
Alimentation	120 V CA, 60 Hz
Circuit	10 ampères
Prise	Fiche à 3 broches avec mise à la terre [NEMA 5–15P]

Remarque : Le raccordement électrique peut être situé dans une armoire adjacente d'un côté ou de l'autre du réfrigérateur, ou encore au-dessus de la cavité du réfrigérateur. Nous recommandons d'utiliser un interrupteur de sectionnement auquel l'utilisateur pourra facilement accéder après l'installation du réfrigérateur.

✕ Ne placez pas de raccordement électrique dans cette zone; vous devez la garder libre de tout raccordement.

⚠ ATTENTION : la zone centrale peut servir pour les raccordements en eau et en électricité uniquement s'ils se trouvent dans une cavité encastrée.

IMPORTANT!

- **Veillez à ce que votre produit ne soit exposé à aucun produit générant de la chaleur comme une surface de cuisson, un four ou un lave-vaisselle.**
- **Pour éviter un raccordement électrique incorrect, faites installer le produit par un installateur qualifié ou un technicien de service qualifié et autorisé de Fisher & Paykel.**
- **Tous les raccordements d'alimentation électrique et de mise à la terre doivent être conformes aux codes et règlements locaux et être effectués par un technicien autorisé, lorsque nécessaire.**
- **Évitez d'installer les produits sur un disjoncteur différentiel de fuite à la terre (DDFT).**
- **Assurez-vous que le produit est installé correctement. Les défaillances du produit résultant d'une installation incorrecte ne sont pas couvertes par la garantie du produit.**

Vérifiez l'emplacement d'installation

Armoires

- Vérifiez les dimensions des armoires (largeur, profondeur, hauteur, niveau du plancher, finitions de l'alcôve).
- Assurez-vous que les ouvertures de ventilation dans les armoires sont exemptes de toute obstruction.

Raccordement d'alimentation électrique

- Assurez-vous de brancher le produit à une prise électrique distincte.
- Pour prévenir les interruptions d'alimentation accidentelles du produit, évitez de partager le point d'alimentation avec d'autres produits.
- Pour connaître les caractéristiques d'alimentation requises, reportez-vous aux informations inscrites sur la plaque signalétique.
- Assurez-vous que votre produit est correctement mis à la terre.
- Raccordez votre produit à l'alimentation électrique à l'aide de la fiche et du cordon dont il est muni.
- Nous recommandons d'utiliser un interrupteur de sectionnement auquel l'utilisateur pourra facilement accéder après l'installation du produit.

Votre produit

- Assurez-vous que le modèle du produit est bien celui que vous avez commandé.
- Assurez-vous que l'emballage n'est pas endommagé à la livraison.
- Vérifiez que toutes les pièces sont présentes et tous les ensembles d'installation sont complets.

IMPORTANT!

- **Déballez votre produit avec soin pour éviter d'en endommager la surface.**
- **Assurez-vous que le produit est stable afin d'éviter tout basculement pendant le déballage.**
- **Pour éviter le basculement du produit, n'ouvrez pas les portes.**
- **Si le produit est endommagé, communiquez avec votre détaillant Fisher & Paykel.**
- **Notez les numéros de modèle et d'enregistrement situés dans le coin inférieur droit du produit. Vous aurez besoin de ces informations pour effectuer une demande de service ou de réparation pour votre produit.**

MISE EN GARDE!

- **Suivez ces instructions pour éviter les risques de blessures graves ou mortelles.**
- **Laissez les portes fermées jusqu'à ce que le produit soit sur l'emplacement d'installation.**

Déballage de votre produit

1. Retirez la boîte et l'emballage, ainsi que l'étiquette déchirable.
2. Retirez les garnitures latérales fixées avec du ruban adhésif au côté du produit, ainsi que la garniture supérieure placée à l'intérieur du produit.
3. Retirez les sacs de pièces de l'intérieur du produit.

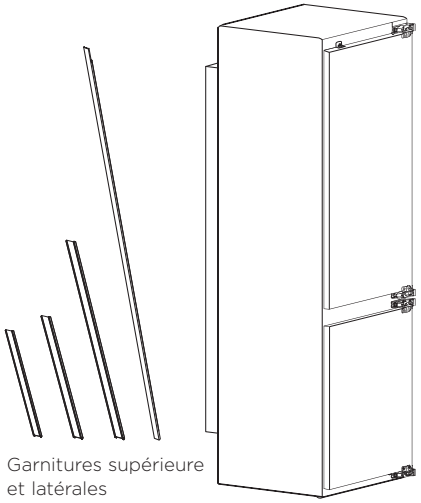

Garnitures supérieure et latérales

4. Retirez les plaquettes de joint des deux portes (**A**).
   - Conservez les plaquettes de joint de porte pour tout déplacement ultérieur du produit.

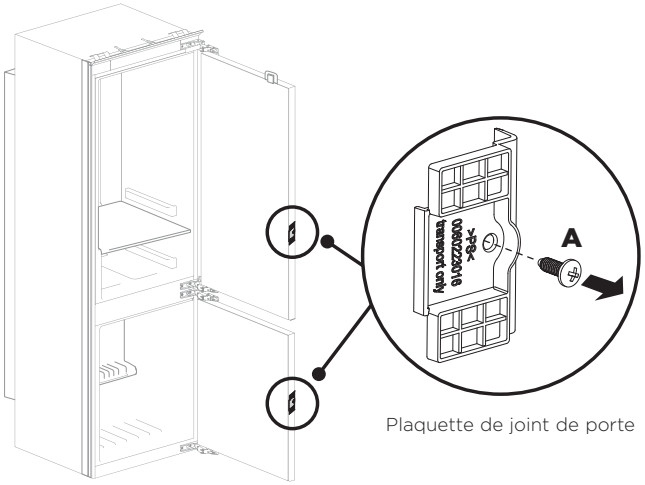

Plaquette de joint de porte

Déplacement de votre produit

5. Après le déballage, maintenez les portes fermées avec du ruban adhésif pour éviter l'ouverture possible pendant l'inclinaison du produit.
6. Inclinez légèrement le produit vers l'avant (**B**) et insérez un chariot à deux roues (**C**) entre le produit et le matériau d'emballage de la base (mousse de polystyrène).
   - **N'insérez pas le chariot par l'avant ou l'arrière du produit!**
7. Attachez le produit au chariot à l'aide de sangles, puis inclinez-le vers l'arrière sur le chariot (**D**).
8. Mettez le matériau d'emballage de la base de côté et poussez le produit jusqu'à l'emplacement d'installation.
   - Assurez-vous que les portes demeurent fermées jusqu'à ce que le produit soit positionné à l'intérieur des armoires.

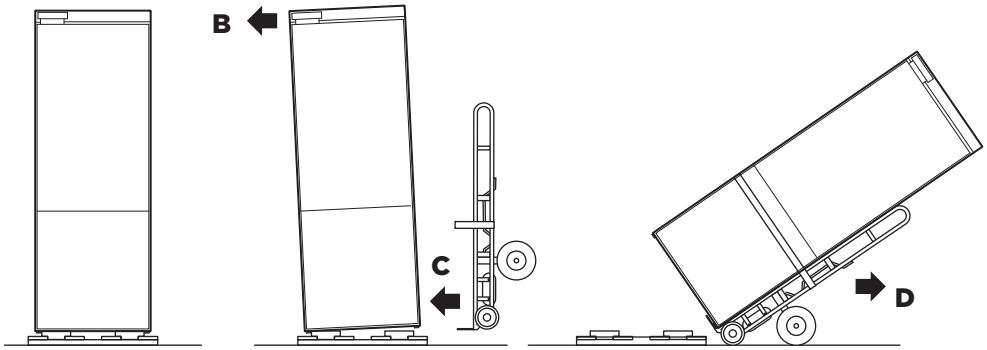

10 VUE D'ENSEMBLE DE L'INSTALLATION

A	Plaque d'ajustement de dégagement
B	Support de fixation inférieur
C	Couvercle de support d'accrochage
D	Aimant capteur
E	Couvercle de support de fixation inférieur (porte sur mesure uniquement)
F	Règle de fixation supérieure
G	Couvercle de support de fixation d'armoires
H	Support de fixation d'armoires
I	Plaque d'ajustement de position
J	Plaquette de joint de porte
K	Vis à bois
L	Vis de support de fixation inférieur
M	Support d'accrochage supérieur

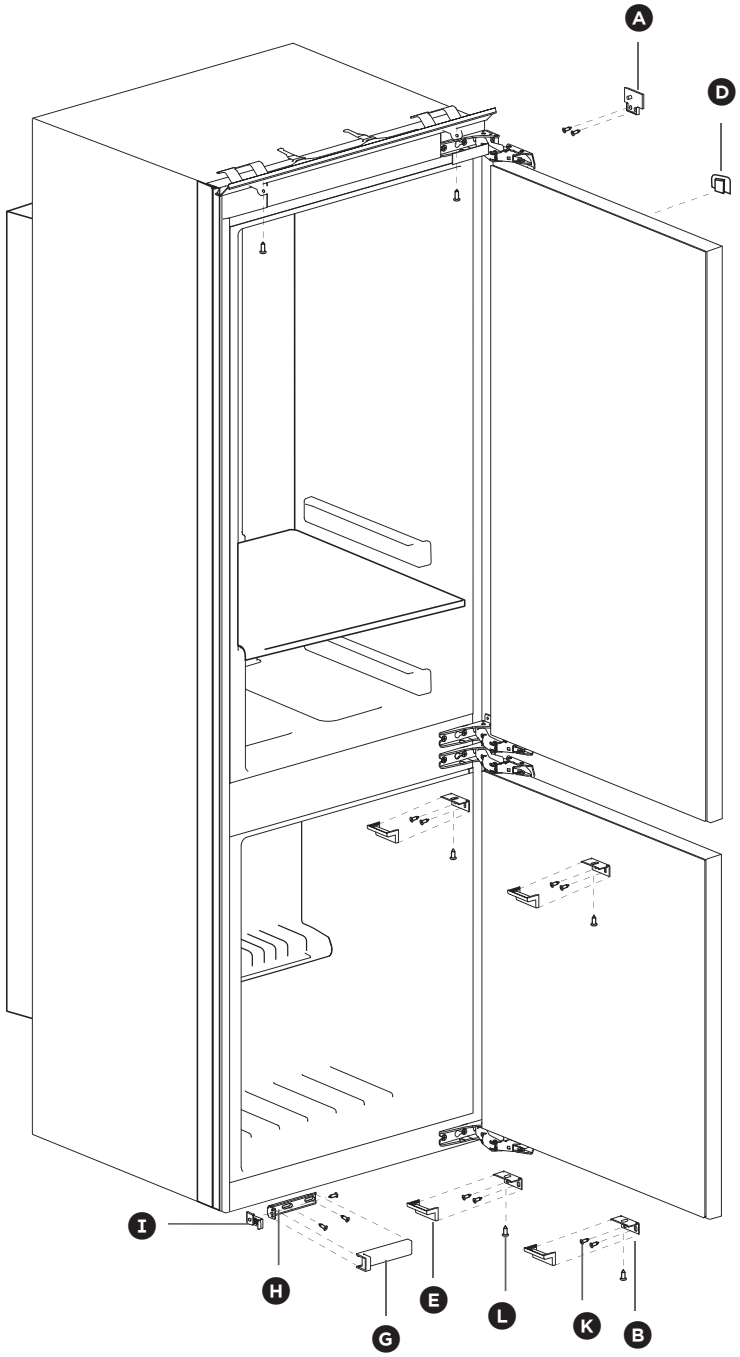

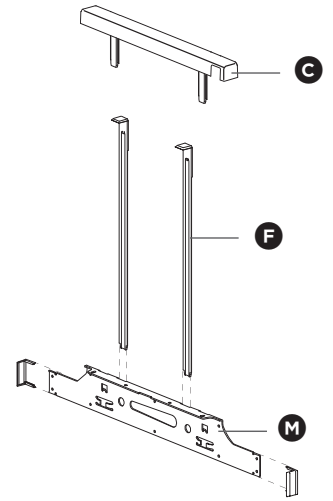

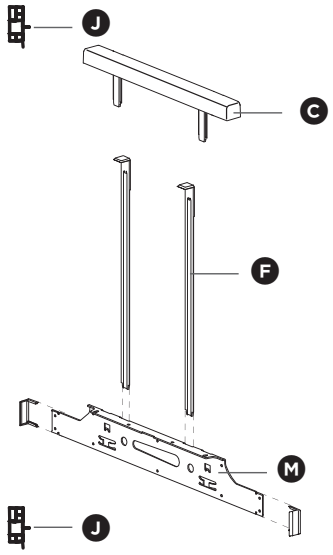

⑪ CHANGEMENT DE CÔTÉ DES CHARNIÈRES DE PORTE (ÉTAPE OPTIONNELLE)

À la livraison de ce modèle, les charnières se trouvent sur le côté droit et la porte ouvre depuis la gauche. Si nécessaire, vous pouvez déplacer les charnières sur le côté gauche pour ouvrir la porte depuis la droite.

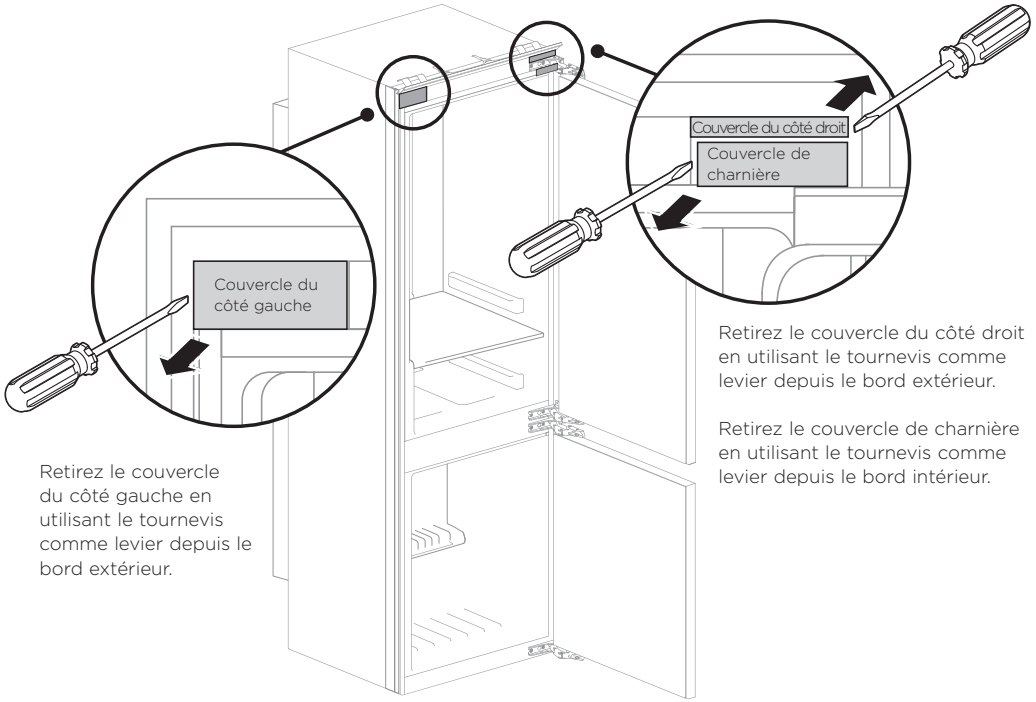

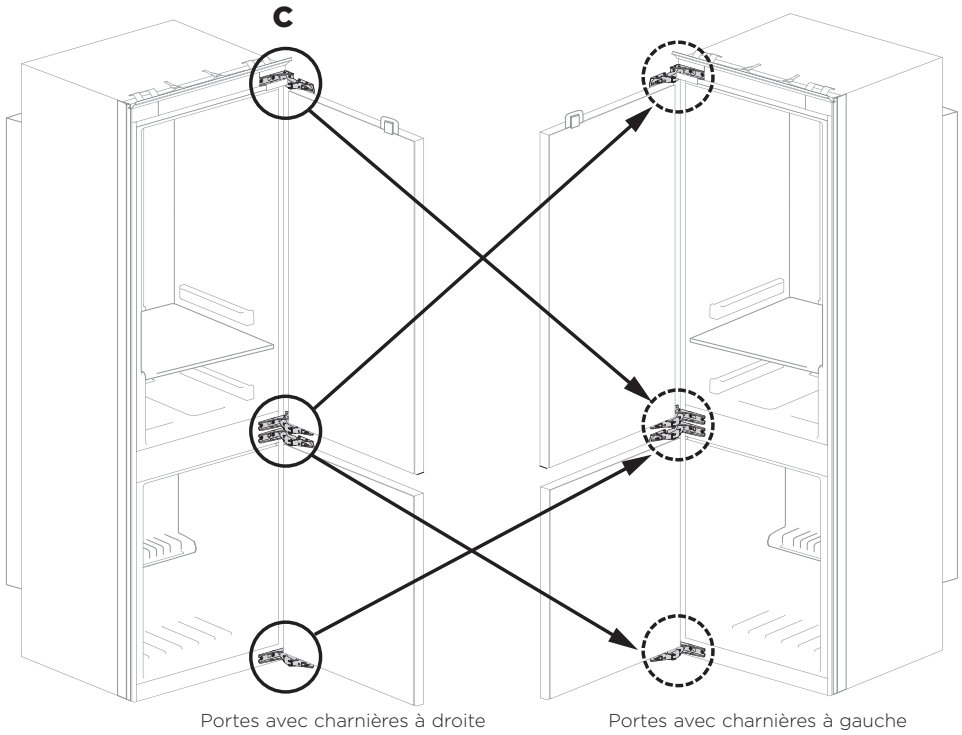

① Retirez les couvercles sur les côtés gauche et droit du panneau de commande en utilisant un tournevis à pointe plate.

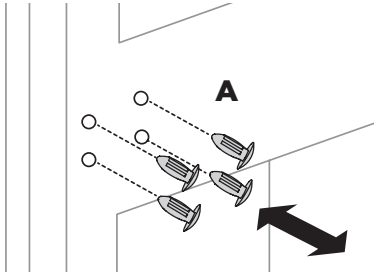

② Lors du changement de position des charnières, retirez les bouchons des trous de charnière (**A**).

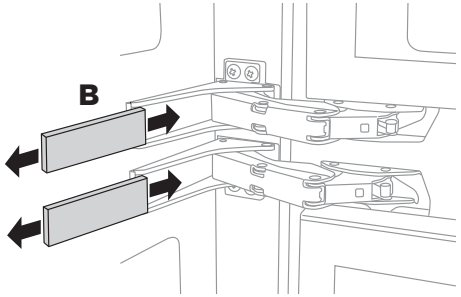

③ Retirez les couvercles de charnière restants (**B**).

④ Retirez les charnières de porte (**C**) et réinstallez-les de l'autre côté (comme sur l'illustration ci-dessus).
⑤ Insérez les couvercles de charnière (**B**).
⑥ Insérez les bouchons des trous de charnière dans les trous de l'autre côté (**A**).

⑫ INSTALLATION DES CLIPS DE GARNITURE

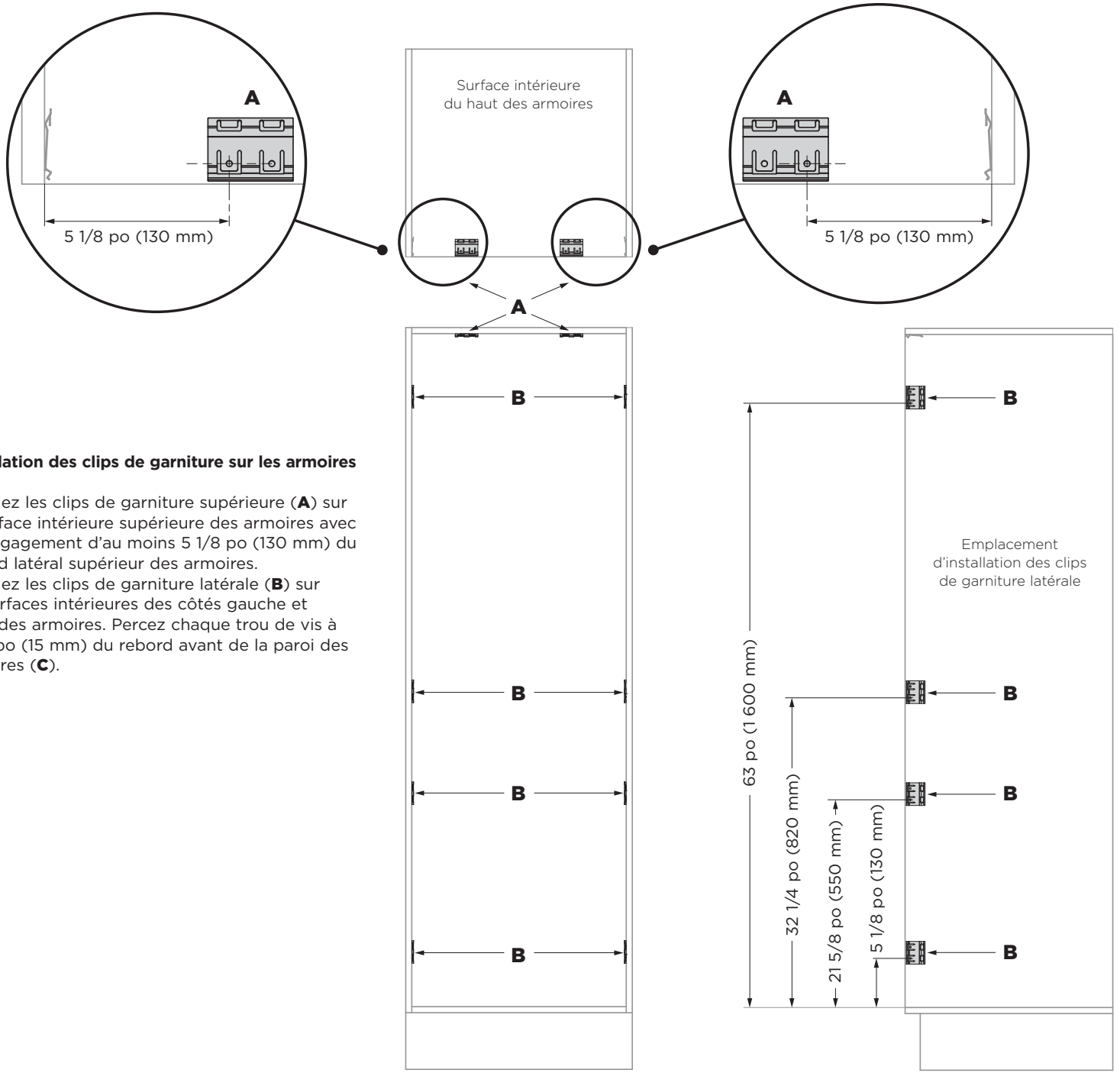

Installation des clips de garniture sur les armoires

① Installez les clips de garniture supérieure (**A**) sur la surface intérieure supérieure des armoires avec un dégagement d'au moins 5 1/8 po (130 mm) du rebord latéral supérieur des armoires.

② Installez les clips de garniture latérale (**B**) sur les surfaces intérieures des côtés gauche et droit des armoires. Percez chaque trou de vis à 9/16 po (15 mm) du rebord avant de la paroi des armoires (**C**).

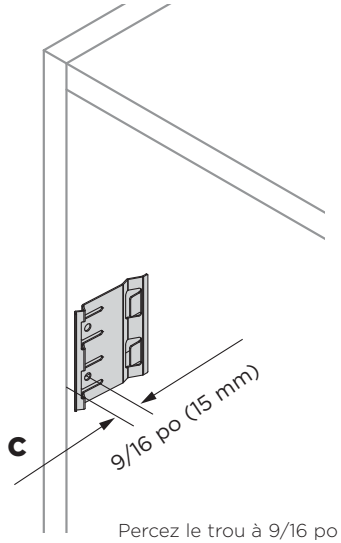

Percez le trou à 9/16 po (15 mm) du rebord avant des armoires pour les clips de garniture latérale

Installation du support de fixation d'armoires sur le produit

① Retirez la vis/rondelle en plastique (**A**) et les bouchons en plastique (**B**) préexistants dans le coin inférieur du côté sans charnière du produit.

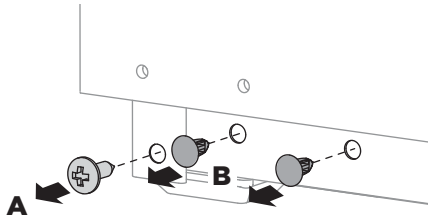

② Fixez la plaque d'ajustement de position (**C**) au support de fixation d'armoires (**D**) en insérant les taquets de la plaque dans les trous du support.

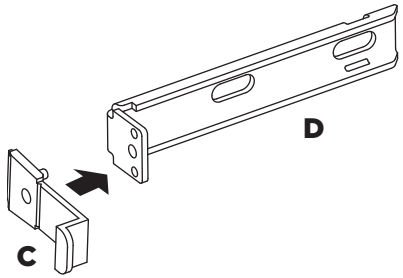

③ Installez le support de fixation d'armoires dans le coin inférieur du côté sans charnière du produit en insérant les deux vis (**E**) dans les trous de bouchon existants.

- Ne les serrez pas complètement afin de permettre l'ajustement.

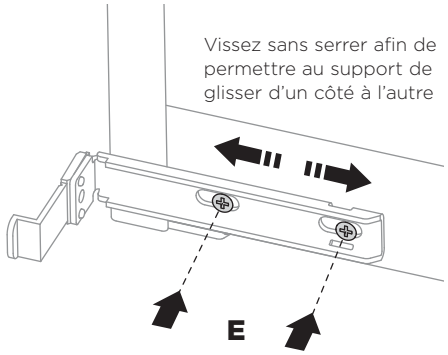

IMPORTANT!

Les plaques d'ajustement de dégagement peuvent être installées en fonction des dimensions hors tout de vos armoires (consultez le tableau pour plus d'informations).

① Fixez les plaques d'ajustement de dégagement aux charnières des portes de réfrigérateur et congélateur.
  – Assurez-vous de fixer les plaques dans le bon sens.

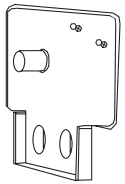

Plaque d'ajustement de dégagement

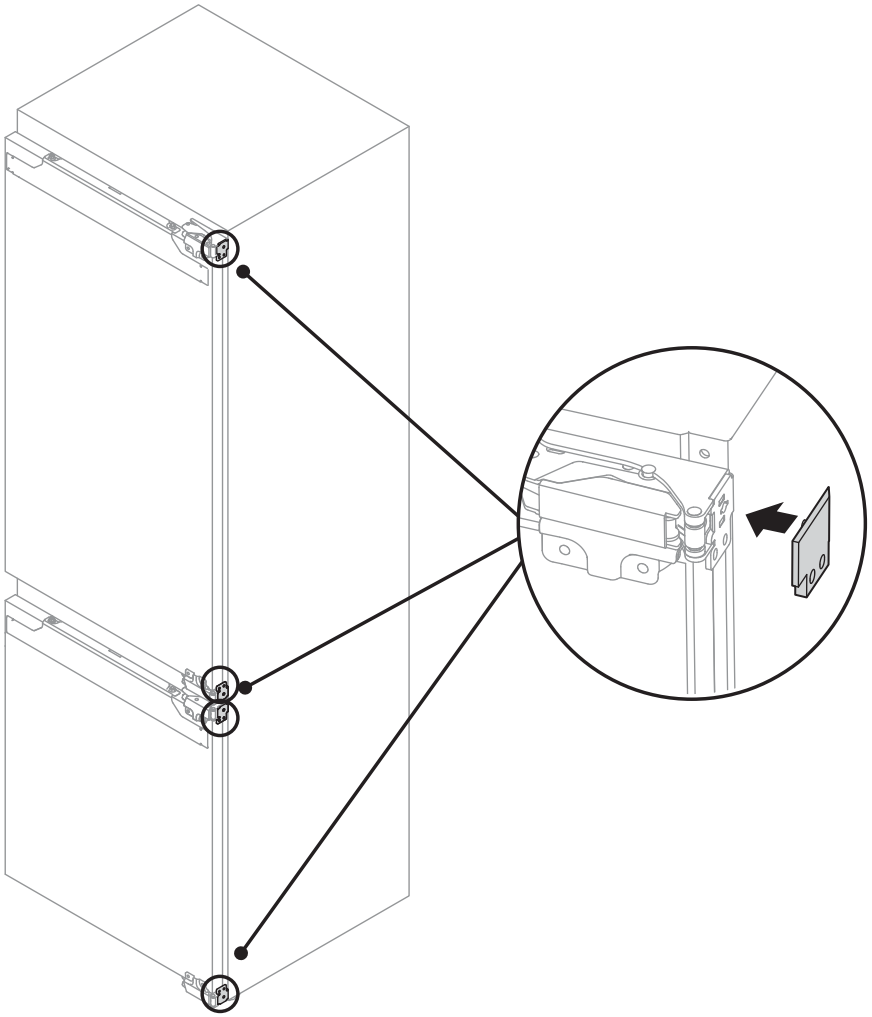

ARMOIRES	LARGEUR EXTÉRIEURE DES ARMOIRES po (mm)	LARGEUR INTÉRIEURE DES ARMOIRES po (mm)	ÉPAISSEUR DU PANNEAU LATÉRAL po (mm)	PLAQUE D'AJUSTEMENT DE DÉGAGEMENT
Modèle américain standard	24 po (609)	22 1/2 po (571,5)	3/4 po (19)	✓
Modèle européen standard	23 5/8 po (600)	22 1/4 po (564)	11/16 po (18)	✗*
		22 1/2 po (570)	5/8 po (15)	✓

* La plaque d'ajustement de dégagement n'est pas nécessaire si la largeur extérieure de vos armoires est de 23 5/8 po (600 mm) avec une largeur intérieure de 22 1/4 po (564 mm) et des panneaux latéraux de 11/16 po (18 mm).

Raccordement du produit à l'alimentation électrique

① Déplacez le produit devant les armoires, à une distance permettant d'accéder à l'arrière pour raccorder l'alimentation électrique.

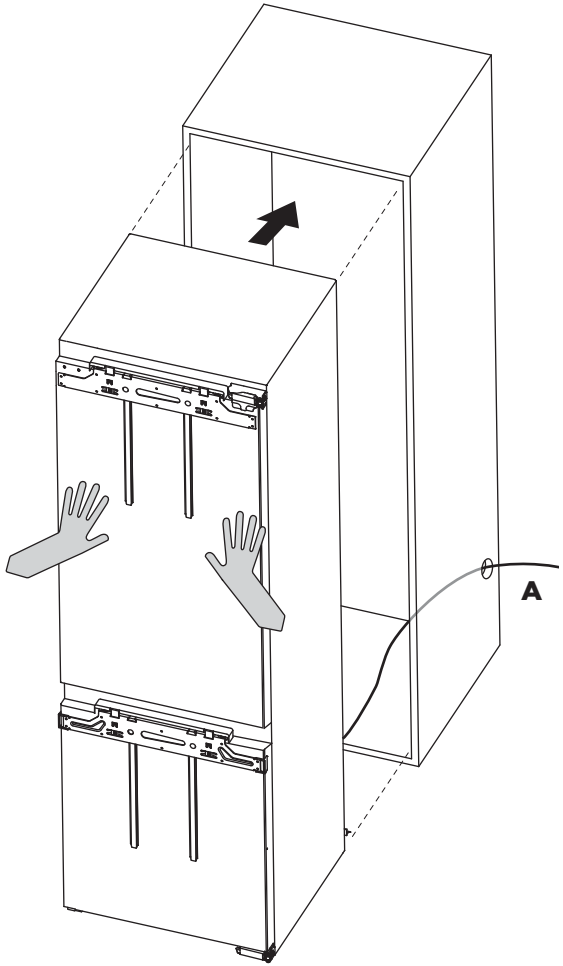

② Connectez le cordon d'alimentation du produit à la prise électrique (**A**) et mettez-le en MARCHE avant de le placer dans les armoires.
- Pour éviter de causer des dommages pouvant entraîner un risque d'incendie, assurez-vous que le cordon d'alimentation ne soit pas plié ni emmêlé.

Alignement du produit dans les armoires

③ Poussez le produit complètement dans les armoires et ajustez sa position.
- Assurez-vous que le rebord avant de toutes les plaques d'ajustement de dégagement (des portes de réfrigérateur et congélateur) soit au même niveau que le rebord avant des armoires (**B**).

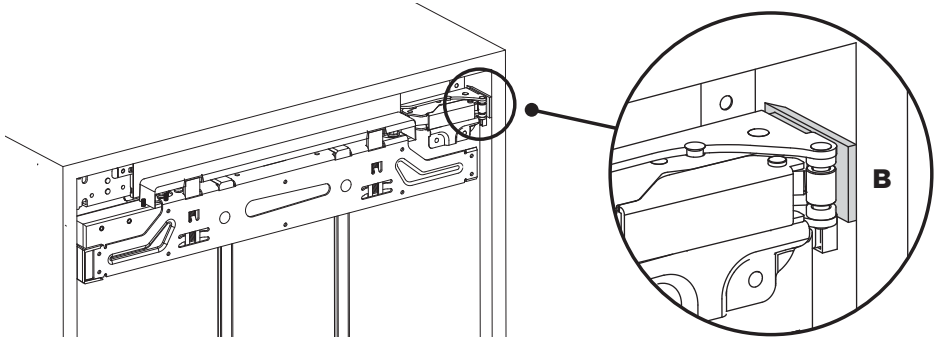

Remarque : Si vous n'utilisez pas les plaques d'ajustement de dégagement, assurez-vous que la face avant de chaque charnière de porte soit au même niveau que le rebord avant des armoires (**C**).

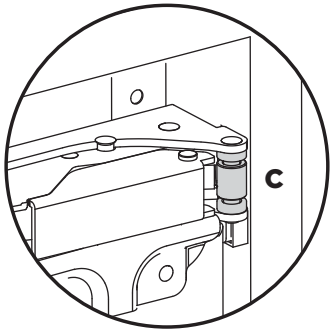

④ Assurez-vous que la languette avant de la plaque d'ajustement de position repose bien contre le rebord avant des armoires (**D**).

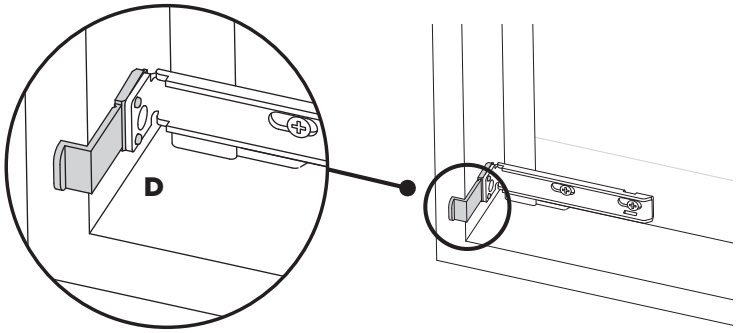

⑯ FIXATION DE VOTRE PRODUIT DANS LES ARMOIRES

① Fixez le produit aux armoires en vissant toutes les charnières de porte.

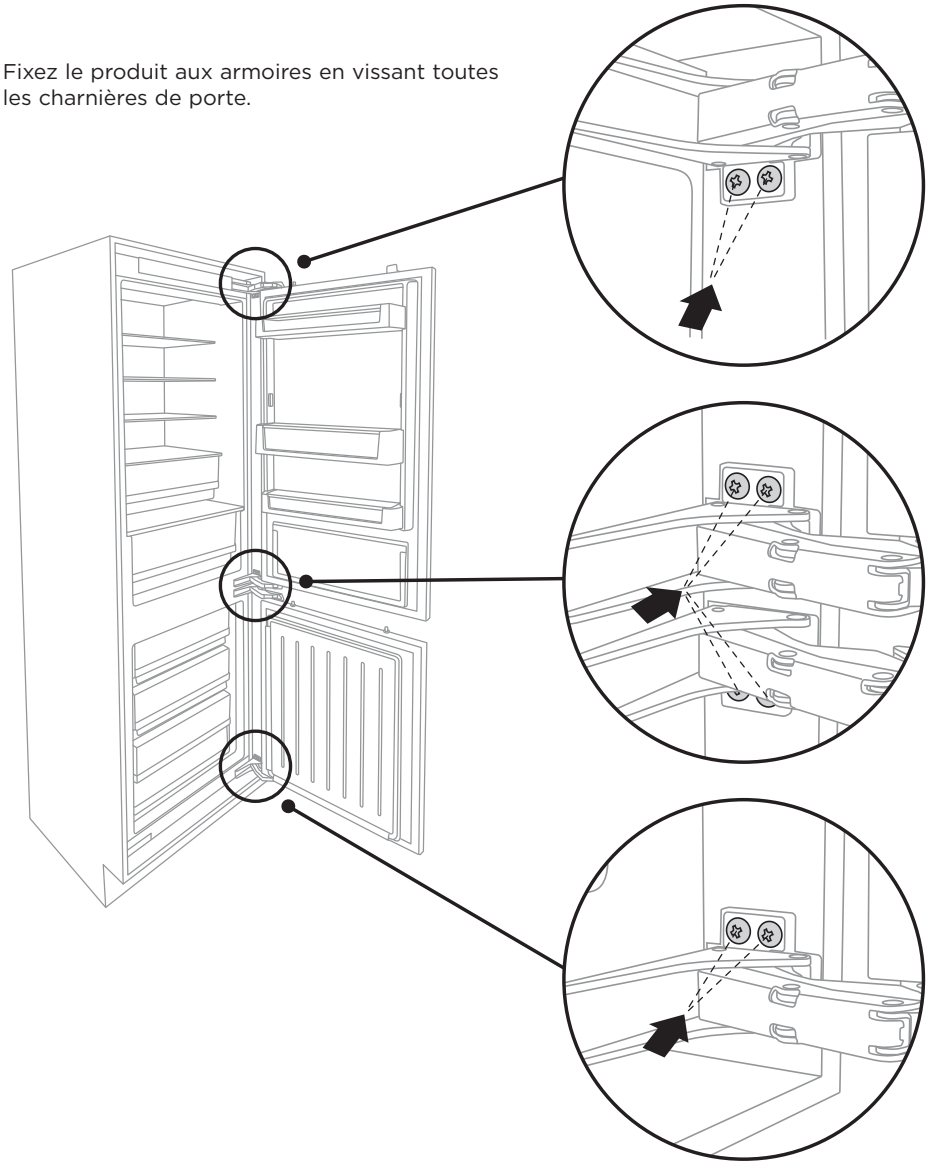

② Glissez le support de fixation d'armoires vers la paroi d'armoire de manière à ce que la plaque d'ajustement de position soit bien appuyée contre la paroi d'armoire, puis fixez-le à l'aide d'une vis à bois (**A**).

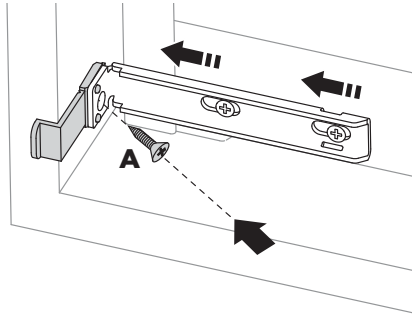

③ Serrez les vis du support de fixation (**B**).

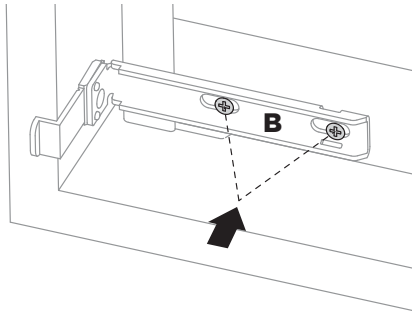

④ Une fois le produit fixé dans les armoires, brisez la languette de la plaque d'ajustement de position (**C**).

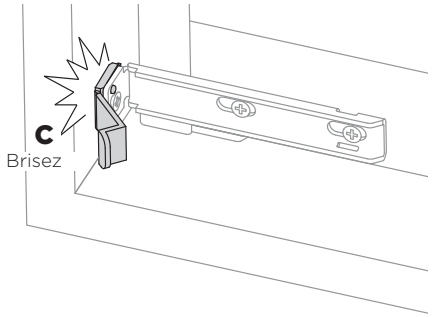

⑤ Placez le couvercle de support sur le support de fixation d'armoires (**D**).

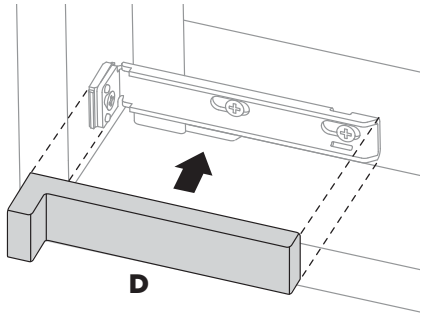

Garniture supérieure

1. Glissez les coins supérieurs gauche et droit (**A**) dans les extrémités de la garniture supérieure (**B**).
2. Fixez la garniture supérieure aux clips de garniture (**C**).

Remarque : Vous pourriez avoir à couper la garniture supérieure, selon les dimensions hors tout de vos armoires. (Consultez le tableau pour plus d'informations.)

Garnitures latérales supérieure et inférieure (côté avec charnières)

3. Glissez les extrémités de garniture (**D**) dans les extrémités supérieure et inférieure de chaque garniture latérale (**E**).
4. Fixez les garnitures latérales aux clips de garniture (**C**).

Garniture latérale (côté sans charnière)

5. Glissez l'extrémité supérieure de la garniture latérale (**F**) dans le coin supérieur gauche (**A**).
6. Fixez la garniture latérale aux clips de garniture (**C**).

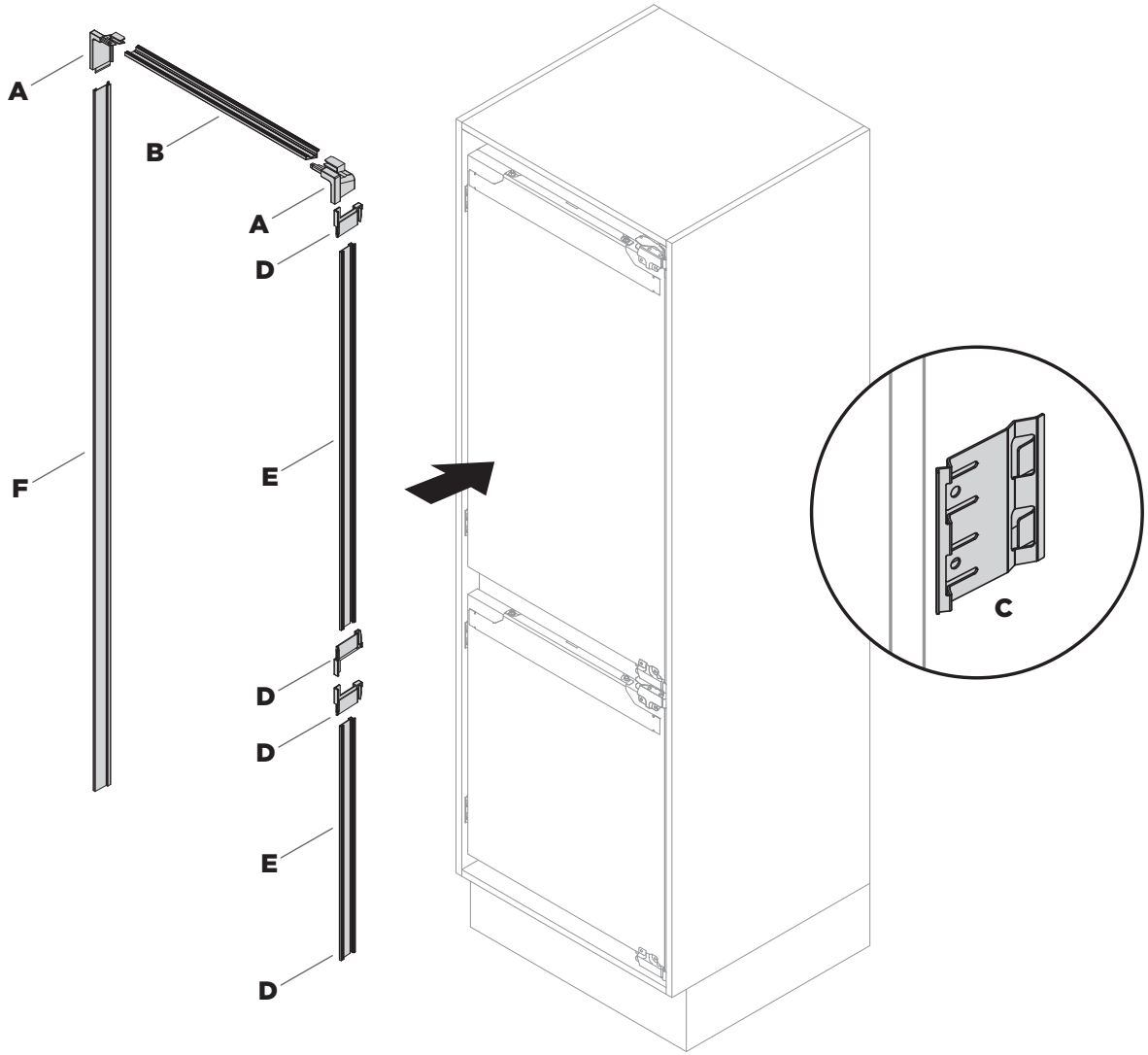

ARMOIRES	LARGEUR EXTÉRIEURE DES ARMOIRES po (mm)	LARGEUR INTÉRIEURE DES ARMOIRES po (mm)	ÉPAISSEUR DU PANNEAU LATÉRAL po (mm)	1/8 PO (4 mm) À COUPER DE LA GARNITURE SUPÉRIEURE
Modèle américain standard	24 po (609)	22 1/2 po (571,5)	3/4 po (19)	✗
Modèle européen standard	23 5/8 po (600)	22 1/4 po (564)	11/16 po (18)	✓
		22 1/2 po (570)	5/8 po (15)	✗

IMPORTANT!

- **Assurez-vous de protéger le fini des panneaux de portes en acier inoxydable de Fisher & Paykel.**
- **Laissez la pellicule protectrice sur les panneaux pendant l'installation et retirez-la uniquement lorsque vous terminez.**

Retrait du support d'accrochage

① Ouvrez la porte du réfrigérateur et retirez le couvercle du support d'accrochage supérieur en le tirant vers le haut.

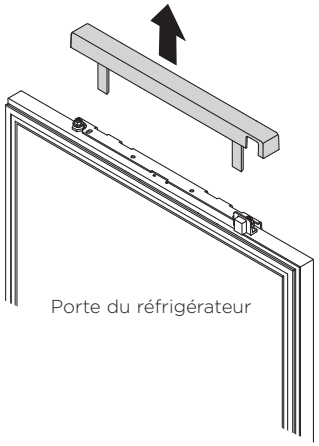

② Retirez les deux écrous d'ajustement latéral (**A**) sur le support d'accrochage supérieur à l'aide d'une clé, puis retirez le support d'accrochage supérieur avec les règles.
  – Conservez le support d'accrochage pour le réinstaller ultérieurement.

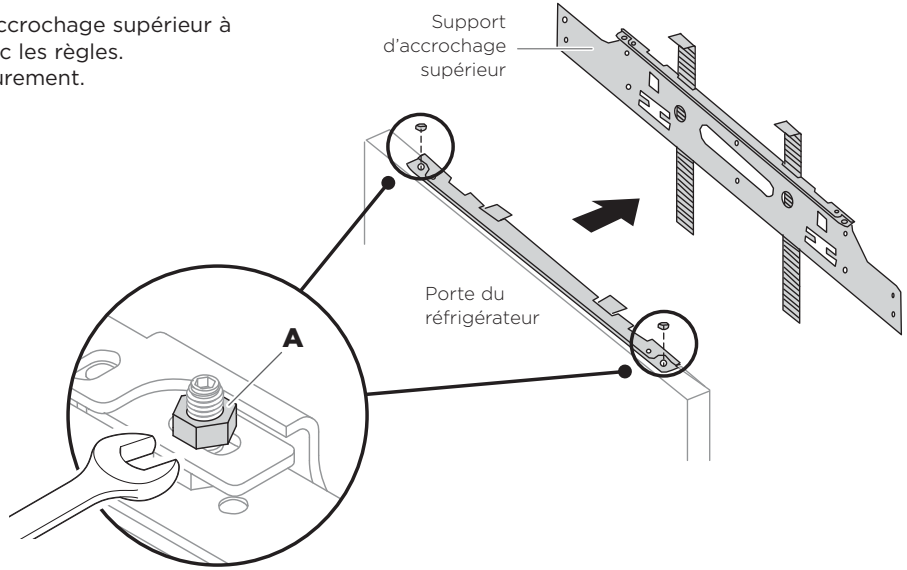

Répétez les étapes ① – ② pour la porte du congélateur.

⑱ INSTALLATION DES PANNEAUX DE PORTES (EN ACIER INOXYDABLE)

Installation des supports d'accrochage et de fixation

③ Retirez les règles (**B**) du support d'accrochage supérieur et mettez-les au rebut.

④ Alignez les trous de vis du support d'accrochage supérieur avec les trous de vis du panneau de porte supérieur, puis fixez le support à l'aide des vis M5x12 fournies (**C**).

⑤ Alignez les trous de vis de l'assemblage du support de fixation inférieur (Support de fixation inférieur, Pièce d'espacement de support latéral, Bande de fixation inférieure) avec les trous de vis du panneau de porte supérieur, puis fixez à l'aide des vis M5x12 (**D**).

Fixation de la poignée de porte

⑥ Retirez les bouchons en plastique des trous de poignée (4x).

⑦ Alignez la poignée avec les trous et fixez à l'aide de vis hexagonales M5x25 (**E**).

Répétez les étapes ③ – ⑦ pour le panneau de porte du congélateur.

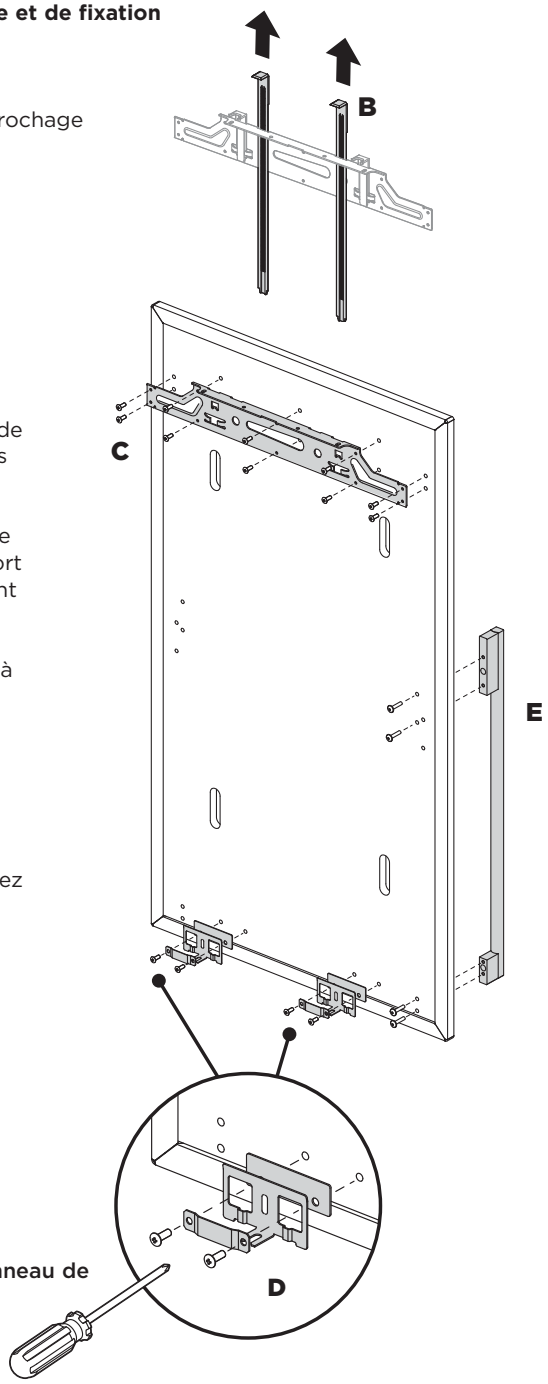

Suspension du panneau de porte

⑧ Ouvrez la porte du réfrigérateur.

⑨ Suspendez le panneau de porte supérieur sur les écrous d'ajustement de hauteur (**F**) dans le haut de la porte du réfrigérateur.

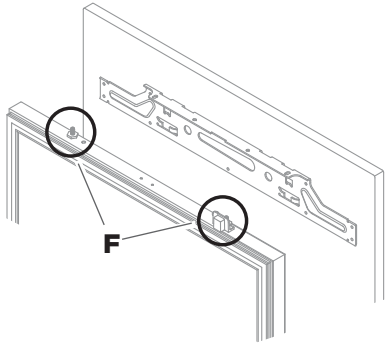

⑩ Alignez les supports de fixation inférieurs avec les trous de vis dans le bas du panneau de porte supérieur. Fixez à l'aide des vis de fixation inférieures (**G**).

- Ne les serrez pas complètement afin de permettre l'ajustement du panneau de porte supérieur.

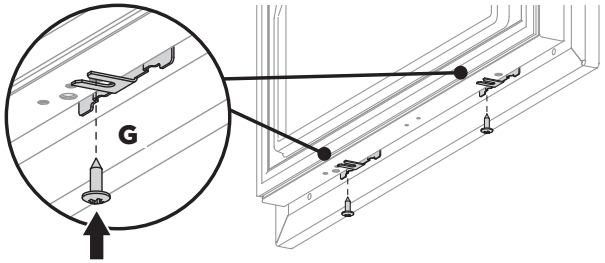

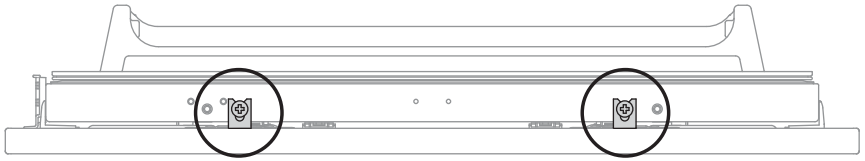

Vue de dessous de la porte

Répétez les étapes ⑧ – ⑩ pour le panneau de porte du congélateur.
Remarque : L'aimant capteur est installé uniquement sur la porte du réfrigérateur.

Ajustement du panneau de porte

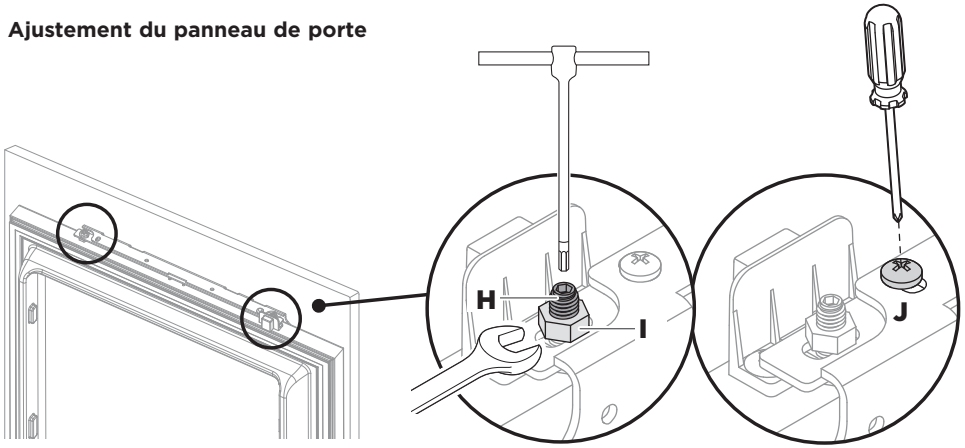

Ajustement de hauteur du panneau de porte

⑪ Tournez les écrous d'ajustement de hauteur (**H**) à l'aide d'une clé hexagonale. Maintenez en place les écrous d'ajustement latéral (**I**) avec une clé pour vous assurer qu'ils ne tournent pas lorsque vous ajustez les écrous d'ajustement de hauteur.
- Nous vous recommandons d'utiliser une clé hexagonale à poignée en T afin de pouvoir facilement tourner les écrous d'ajustement de hauteur sans être gêné par l'aimant capteur.
- S'il n'est pas possible d'ajuster les écrous d'ajustement de hauteur, vérifiez les dégagements à gauche et droite du support d'accrochage supérieur.

Ajustement latéral du panneau de porte

⑫ Déplacez légèrement le panneau de porte latéralement pour ajuster l'alignement latéral.

⑬ Vissez les écrous d'ajustement latéral (**I**) sur les filets des écrous d'ajustement de hauteur pour fixer le panneau à la porte du réfrigérateur.

Ajustement de profondeur du panneau de porte

⑭ Desserrez les écrous d'ajustement de profondeur (**J**) et déplacez le panneau de porte vers l'avant/arrière pour ajuster la position de profondeur.

⑮ Une fois satisfait des ajustements, serrez complètement les écrous.

Répétez les étapes ⑪ – ⑭ pour le panneau de porte du congélateur.
Remarque : L'aimant capteur est installé uniquement sur la porte du réfrigérateur.

Fixation du panneau de porte supérieur

⑯ Une fois satisfait de l'ajustement, serrez complètement les vis des supports de fixation inférieurs (**K**) pour fixer le panneau de porte.

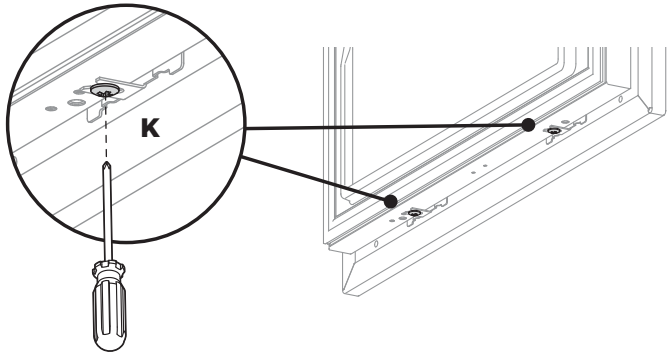

Répétez l'étape ⑯ pour le panneau de porte du congélateur.

Retrait du support d'accrochage

① Ouvrez la porte du réfrigérateur et retirez le couvercle du support d'accrochage supérieur en le tirant vers le haut.

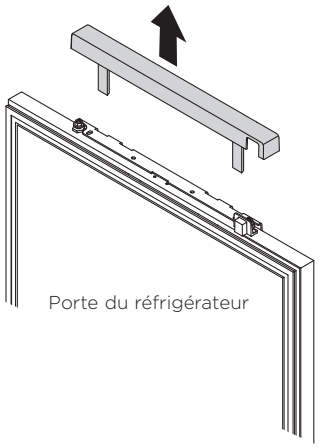

② Sortez les règles des **fentes intérieures** du support d'accrochage supérieur et retournez les règles.

③ Insérez les règles dans les **fentes extérieures** du support d'accrochage supérieur, avec la partie saillante des règles vers l'extérieur.

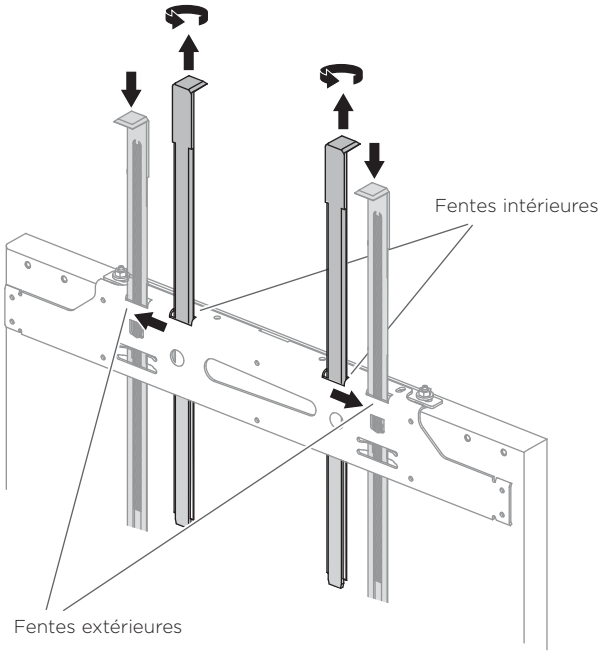

④ Poussez les règles vers le bas afin que le dessous de leur partie saillante soit au même niveau que le dessus des armoires (**A**).

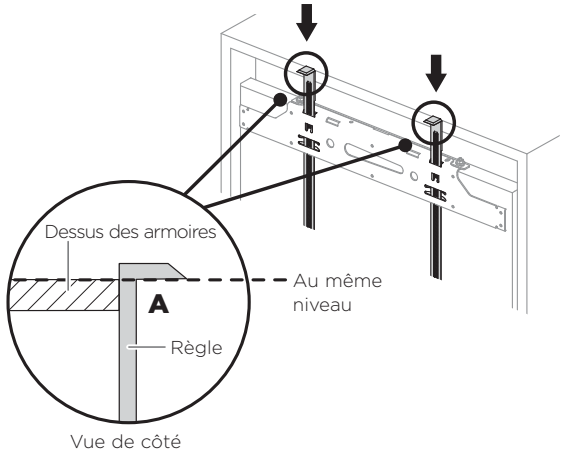

Remarque :

- Si un compartiment se trouve au-dessus des armoires, poussez les règles afin que la partie saillante de chaque règle soit en contact avec le dessous du panneau avant du compartiment (**B**).
- La partie saillante permet d'obtenir un espace de 1/8 po (3 mm) entre les panneaux de porte supérieur et inférieur.

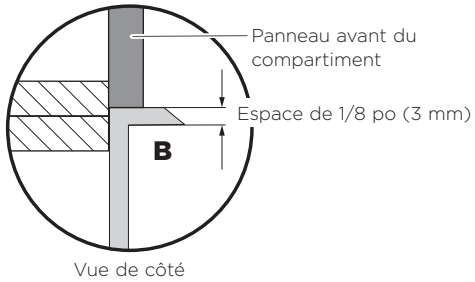

⑤ Retirez les deux écrous d'ajustement latéral (**C**) du support d'accrochage supérieur à l'aide d'une clé, puis retirez le support d'accrochage supérieur avec les règles.

- Assurez-vous de garder les règles en place lorsque vous retirez le support d'accrochage.
- Conservez le support d'accrochage pour le réinstaller ultérieurement.

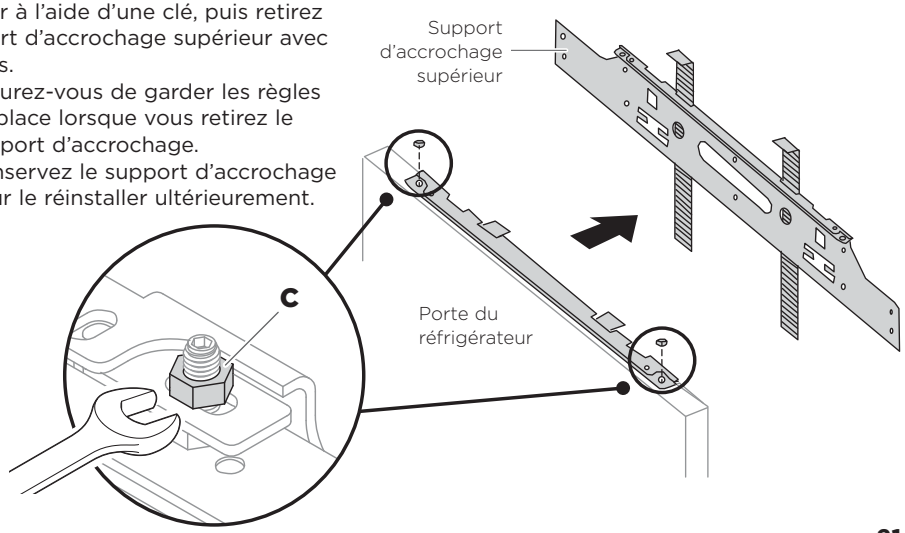

Installation des supports d'accrochage et de fixation

⑥ Déposez le panneau de porte supérieur sur mesure (face vers le bas) sur le plancher et placez le support d'accrochage supérieur sur le panneau de porte. Accrochez les règles dans le haut du panneau de porte (**D**).

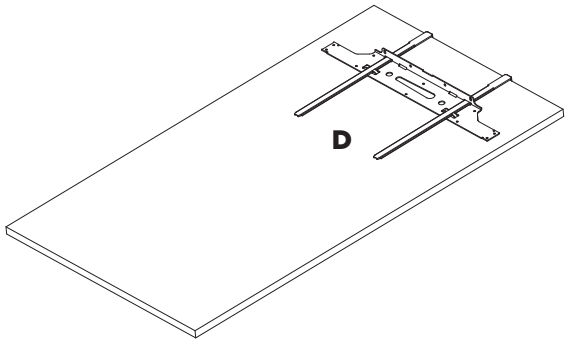

⑦ Alignez la ligne centrale du support d'accrochage supérieur avec le centre du panneau de porte supérieur.
⑧ Une fois aligné, fixez le support d'accrochage supérieur au panneau de porte supérieur à l'aide de vis à bois.
⑨ Retirez les règles du support d'accrochage supérieur et mettez-les au rebut.

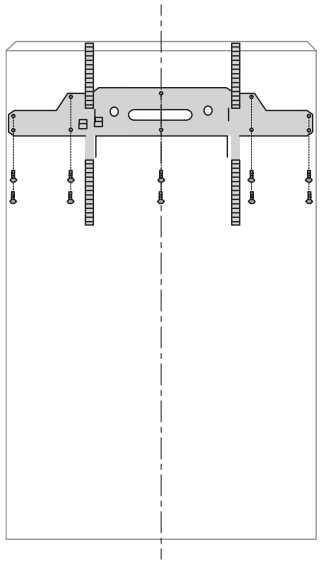

⑲ INSTALLATION DU PANNEAU DE PORTE SUPÉRIEUR (SUR MESURE)

Suspension du panneau de porte

⑩ Ouvrez la porte du réfrigérateur.
⑪ Suspendez le panneau de porte supérieur sur les écrous d'ajustement de hauteur (**E**) dans le haut de la porte du réfrigérateur.

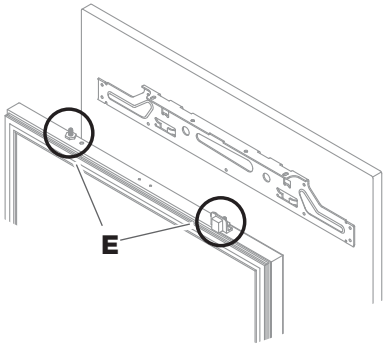

⑫ Alignez les supports de fixation inférieurs (**F**) avec les trous de vis dans le bas du panneau de porte supérieur. Fixez à l'aide des vis de fixation d'armoires (**G**) et des vis à bois (**H**).
- Ne les serrez pas complètement afin de permettre l'ajustement du panneau de porte supérieur.

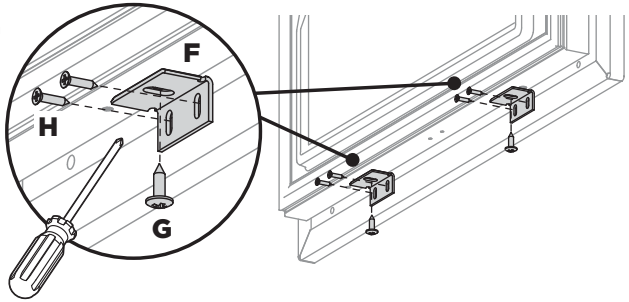

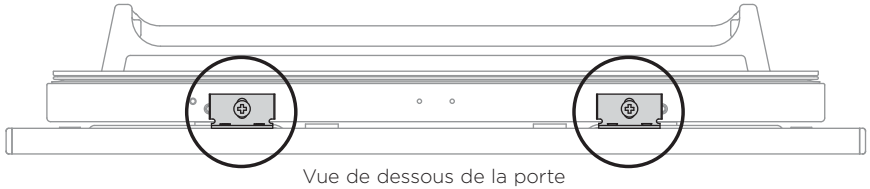

Vue de dessous de la porte

Ajustement du panneau de porte

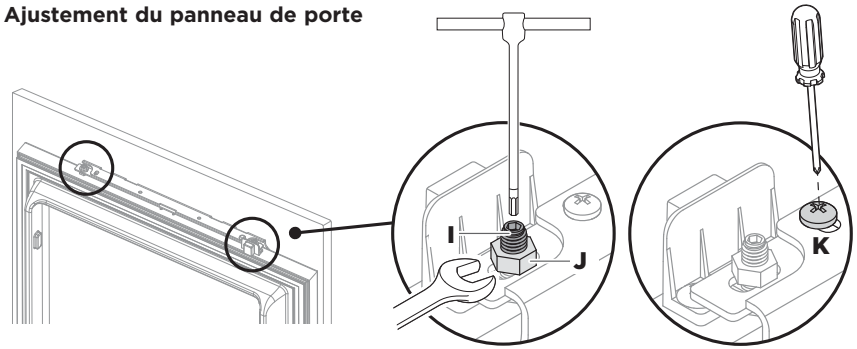

Ajustement de hauteur du panneau de porte

⑬ Tournez les écrous d'ajustement de hauteur (**I**) à l'aide d'une clé hexagonale. Maintenez les écrous d'ajustement latéral (**J**) avec une clé pour vous assurer qu'ils ne tournent pas lorsque vous ajustez les écrous d'ajustement de hauteur.
- Nous vous recommandons d'utiliser une clé hexagonale à poignée en T afin de pouvoir facilement tourner les écrous d'ajustement de hauteur sans être gêné par l'aimant capteur.
- S'il n'est pas possible d'ajuster les écrous d'ajustement de hauteur, vérifiez les dégagements à gauche et droite du support d'accrochage supérieur.

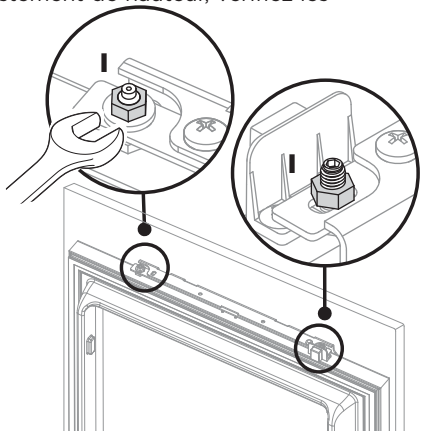

Ajustement latéral du panneau de porte

⑭ Déplacez légèrement le panneau de porte latéralement pour ajuster l'alignement latéral.
⑮ Vissez les écrous d'ajustement latéral (**I**) sur les filets des écrous d'ajustement de hauteur pour fixer le panneau à la porte du réfrigérateur.

Ajustement de profondeur du panneau de porte

⑯ Desserrez les écrous d'ajustement de profondeur (**K**) et déplacez le panneau de porte vers l'avant/arrière pour ajuster la position de profondeur.

⑰ Une fois satisfait des ajustements, serrez complètement les écrous.

Fixation du panneau de porte supérieur

⑱ Une fois satisfait de l'ajustement, serrez complètement les vis des supports de fixation inférieurs (**L**) pour fixer le panneau de porte.

⑲ Placez les couvercles de support sur les supports de fixation inférieurs (**M**).

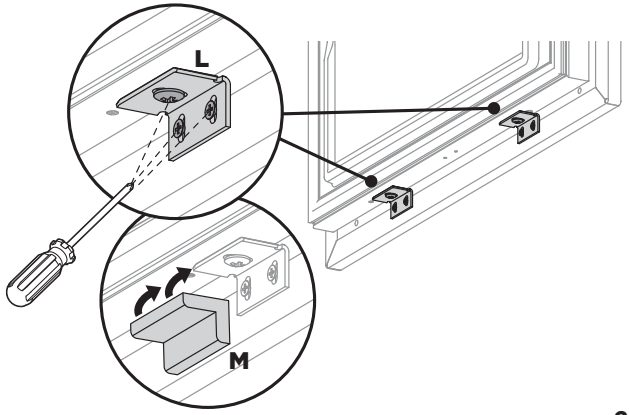

Retrait des supports d'accrochage

① Ouvrez la porte du congélateur et retirez le couvercle du support d'accrochage supérieur en le tirant vers le haut.

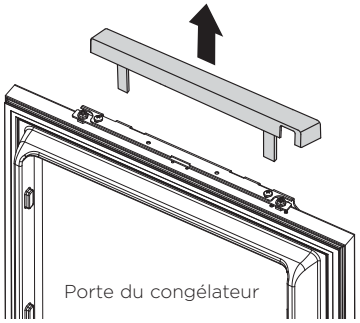

② Sortez les règles des **fentes intérieures** du support d'accrochage supérieur et retournez les règles.

③ Insérez les règles dans les **fentes extérieures** du support d'accrochage supérieur, avec la partie saillante des règles vers l'extérieur.

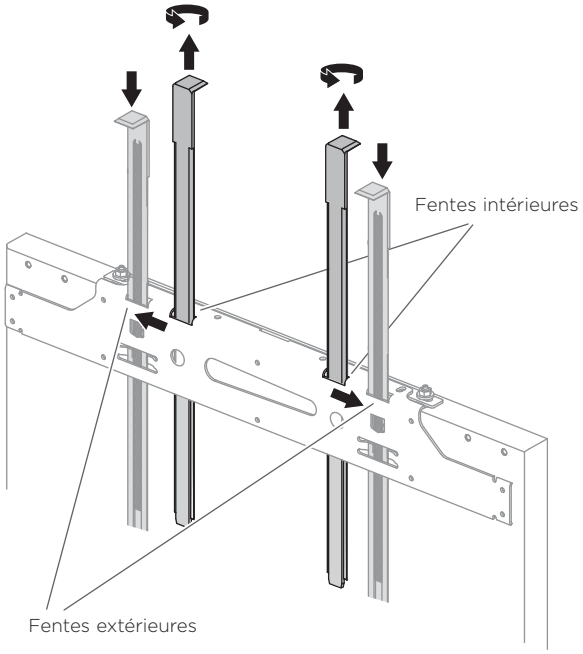

④ Poussez les règles vers le bas et fermez la porte du congélateur. Ajustez les règles afin que le haut de la partie saillante de chaque règle soit en contact avec le bas du panneau de porte supérieur. (**A**).

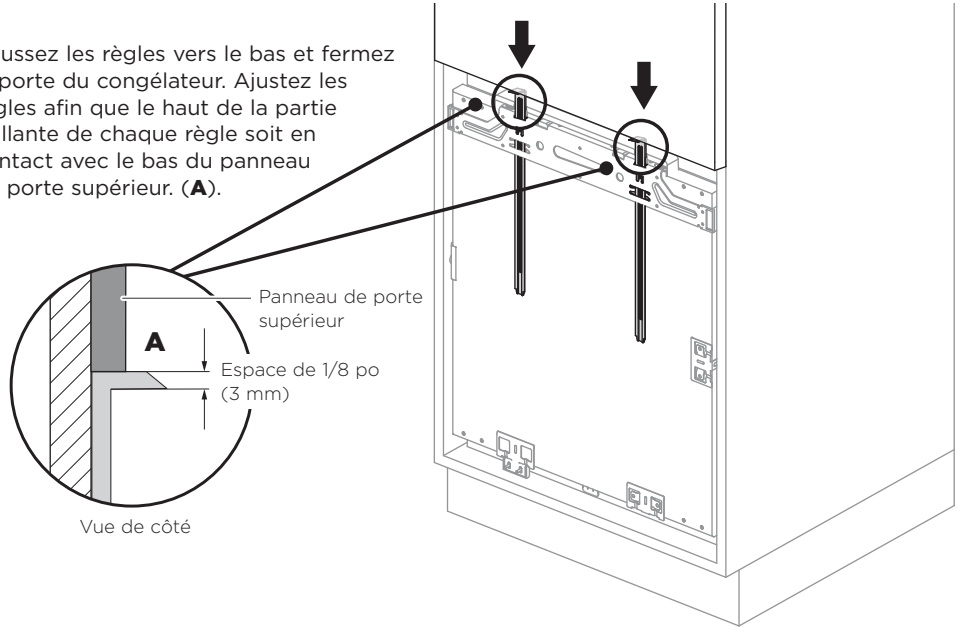

⑤ Ouvrez la porte du congélateur. Retirez les deux écrous d'ajustement latéral (**B**) du support d'accrochage supérieur à l'aide d'une clé, puis retirez le support d'accrochage supérieur avec les règles.

- Assurez-vous de garder les règles en place lorsque vous retirez le support d'accrochage.

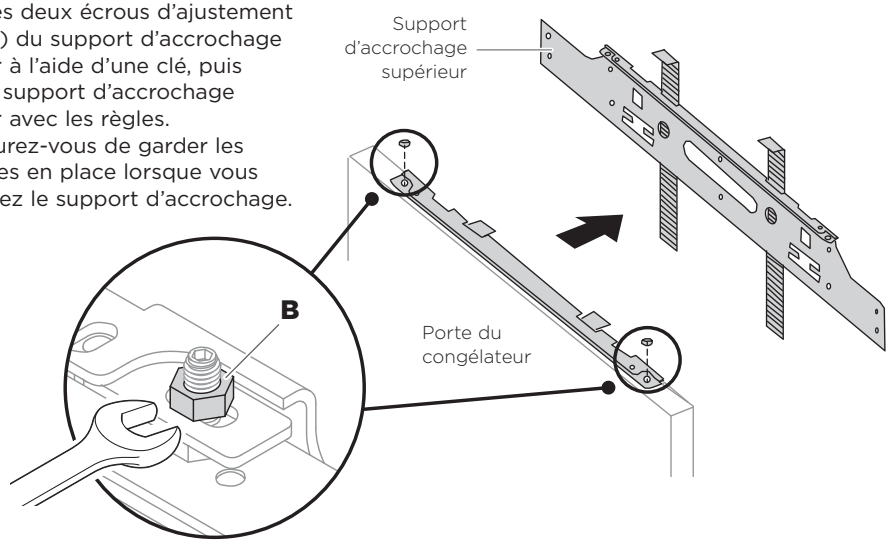

⑳ INSTALLATION DU PANNEAU DE PORTE INFÉRIEUR (SUR MESURE)

Installation des supports d'accrochage et de fixation

⑥ Déposez le panneau de porte inférieur sur mesure (face vers le bas) sur le plancher et placez le support d'accrochage supérieur sur le panneau de porte. Accrochez les règles dans le haut du panneau de porte (**C**).

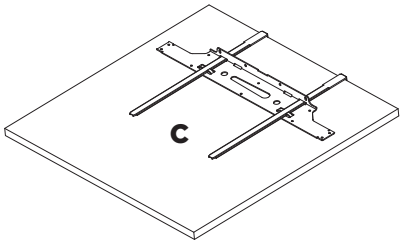

⑦ Alignez la ligne centrale du support d'accrochage supérieur avec le centre du panneau de porte inférieur.
⑧ Une fois aligné, fixez le support d'accrochage supérieur au panneau de porte inférieur à l'aide de vis à bois.
⑨ Retirez les règles du support d'accrochage supérieur et mettez-les au rebut.

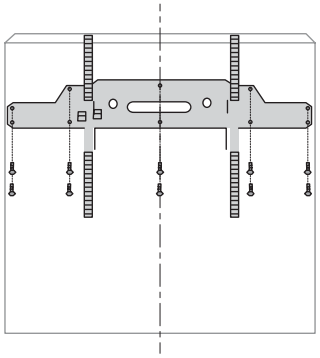

Suspension du panneau de porte

⑩ Ouvrez la porte du congélateur.
⑪ Suspendez le panneau de porte inférieur sur les écrous d'ajustement de hauteur (**D**) dans le haut de la porte du congélateur.

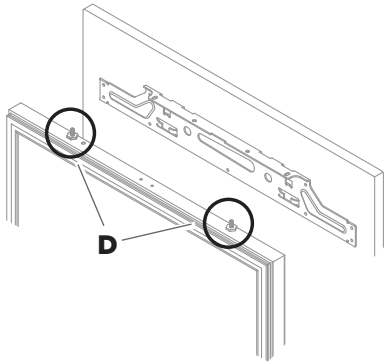

⑫ Alignez les supports de fixation inférieurs (**E**) avec les trous de vis dans le bas du panneau de porte inférieur. Fixez à l'aide des vis de fixation d'armoires (**F**) et des vis à bois (**G**).
  – Ne les serrez pas complètement afin de permettre l'ajustement du panneau de porte inférieur.

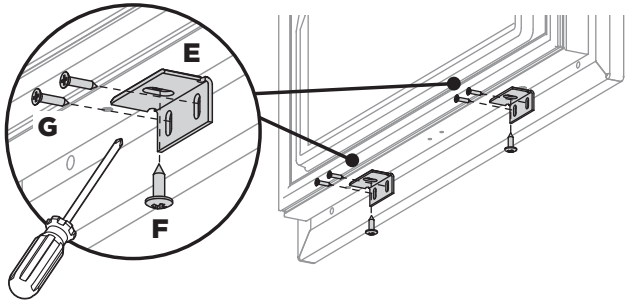

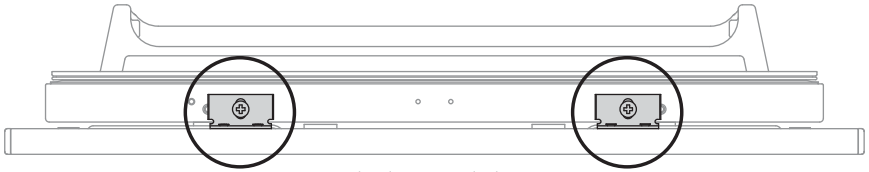

Vue de dessous de la porte

Ajustement du panneau de porte

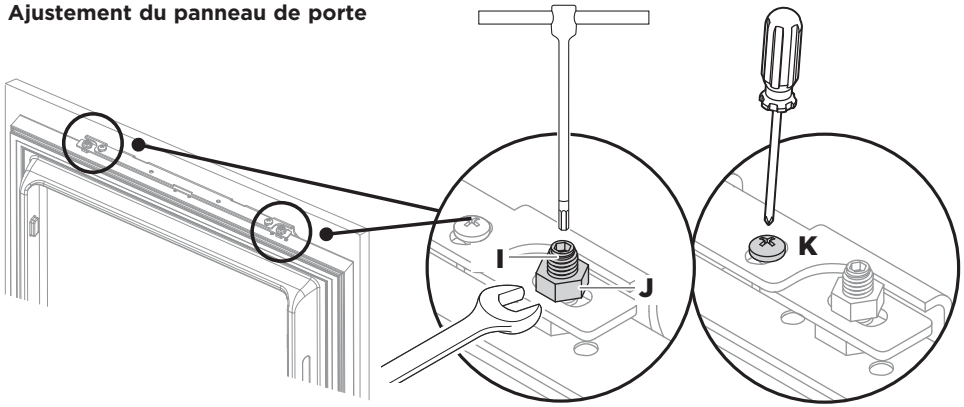

Ajustement de hauteur du panneau de porte

⑬ Tournez les écrous d'ajustement de hauteur (**I**) à l'aide d'une clé hexagonale. Maintenez les écrous d'ajustement latéral (**J**) avec une clé pour vous assurer qu'ils ne tournent pas lorsque vous ajustez les écrous d'ajustement de hauteur.

- S'il n'est pas possible d'ajuster les écrous d'ajustement de hauteur, vérifiez les dégagements à gauche et droite du support d'accrochage inférieur.

Ajustement latéral du panneau de porte

⑭ Déplacez légèrement le panneau de porte latéralement pour ajuster l'alignement latéral.

⑮ Vissez les écrous d'ajustement latéral (**I**) sur les filets des écrous d'ajustement de hauteur pour fixer le panneau à la porte du réfrigérateur.

Ajustement de profondeur du panneau de porte

⑯ Desserrez les écrous d'ajustement de profondeur (**K**) et déplacez le panneau de porte vers l'avant/arrière pour ajuster la position de profondeur.

⑰ Une fois satisfait des ajustements, serrez complètement les écrous.

Fixation du panneau de porte inférieur

⑱ Une fois satisfait de l'ajustement, serrez complètement les vis des supports de fixation inférieurs (**L**) pour fixer le panneau de porte.

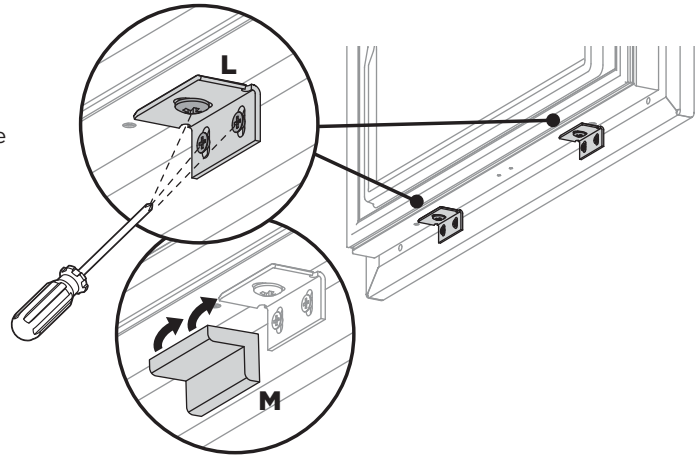

⑲ Placez les couvercles de support sur les supports de fixation inférieurs (**M**).

Réinstallation des couvercles de support d'accrochage

① Réinsérez les couvercles de support d'accrochage sur les supports d'accrochage supérieurs.

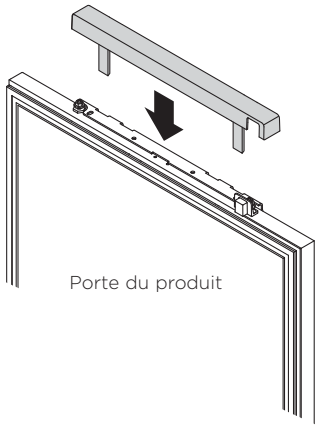

Installation de la grille d'évent d'entrée d'air (en option)

② Installez la grille sur l'évent d'entrée d'air dans la section de la plinthe des armoires.
- La grille est un accessoire disponible en option.

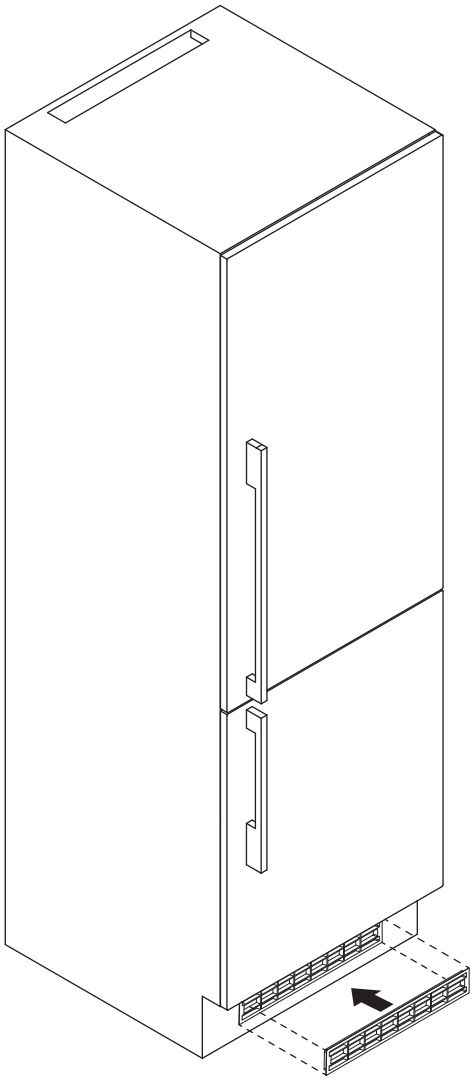

22 LISTE DE VÉRIFICATION FINALE

✓ **À ÊTRE REMPLIE PAR L'INSTALLATEUR**

Tous les modèles

- ☐ Vérifiez que toutes les pièces sont installées.
- ☐ Assurez-vous que le produit est de niveau.
- ☐ Assurez-vous que le produit est fixé solidement aux armoires à l'aide des raccords fournis.
- ☐ Assurez-vous que les portes peuvent s'ouvrir et se fermer facilement, sans aucune résistance causée par les armoires à proximité.
- ☐ Assurez-vous de retirer tous les matériaux d'emballage internes et externes du produit avant l'utilisation.

Remplir et conserver pour référence ultérieure :

Modèle _____

N° de série _____

Date d'achat _____

Acheteur _____

Adresse du détaillant _____

Nom de l'installateur _____

Signature de l'installateur _____

Entreprise d'installation _____

Date de l'installation _____

FISHERPAYKEL.COM

© Fisher & Paykel Appliances 2018. Tous droits réservés.
Les caractéristiques de produit présentées dans ce livret s'appliquent aux modèles et produits spécifiques qui y sont décrits à la date de publication. Dans le cadre de notre politique d'amélioration en permanence de nos produits, ces caractéristiques peuvent être modifiées à tout moment. Nous vous recommandons de vérifier auprès de votre détaillant que ce livret décrit le produit actuellement disponible.