www.lg.com

LED LCD Monitor (LED Monitor) / Moniteur ACL À DEL (Moniteur à DEL) / Monitor LCD LED (Monitor LED)

34WR55QC 34BR55QC
34WR55QK 34BR55QK

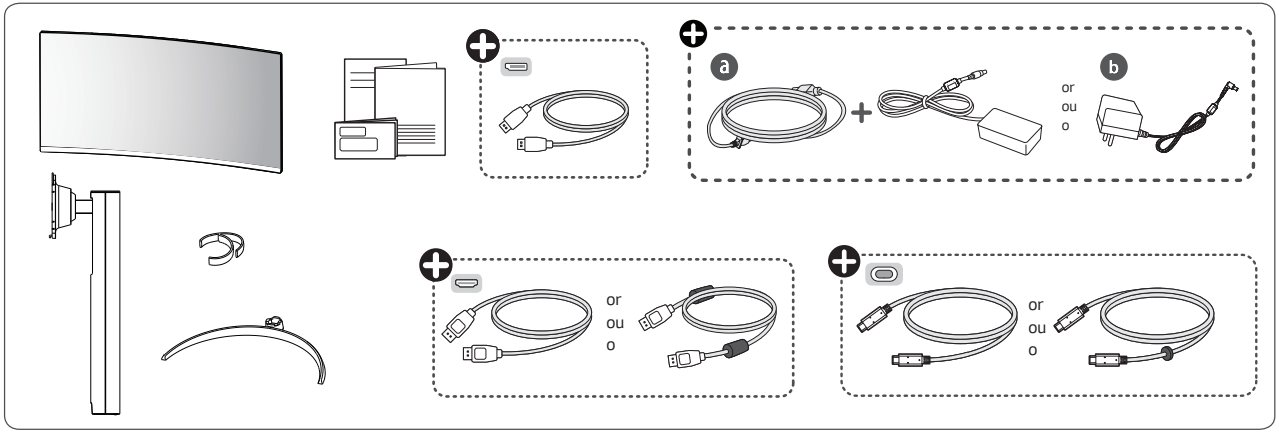

English Depending on country / **Français** Selon les pays / **Español** En función del país

English - For EPEAT (EPEAT applied model)
Spare parts are available for 5 years after the end of production.
Spare parts include base assembly, adapter and cables.
It may differ by model, you can get the more information by visiting to this website:
https://lgparts.com/

Français - Pour EPEAT (modèles pour lesquels s'applique EPEAT)
Les pièces de rechange sont disponibles jusqu'à cinq ans après la fin de la production.
Elles comprennent les pièces pour l'assemblage de la base, l'adaptateur et les câbles.
Les pièces de rechange peuvent varier selon le modèle. Vous pouvez obtenir plus de renseignements en visitant le site Web *https://lgparts.com/*

MBM67502032
(2406-REV01)

Printed in China / Imprimé en Chine

English **Quick Setup Guide**
Please read this manual carefully before operating your set and retain it for future reference.

Français **Guide de configuration rapide**
Veuillez lire ce guide de configuration rapide attentivement avant d'utiliser votre produit et conservez-le pour pouvoir vous y reporter ultérieurement.

Español **Guía Rápida de Configuración**
Lea atentamente este manual antes de poner en funcionamiento el equipo y consérvelo para futuras consultas.

English It is recommended that use the supplied components.

Français Il est recommandé d'utiliser les composants fournis.

Español Se recomienda utilizar los componentes suministrados.

www.lg.com

English You can download manuals from the LGE website.

Français Vous pouvez télécharger les guides pour ce produit à partir du site Web de LGE.

Español Puede descargar los manuales del sitio web de LGE.

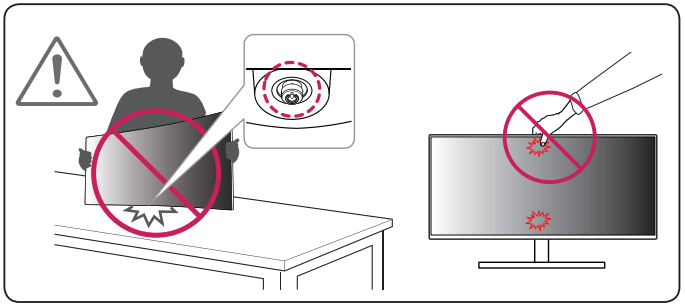

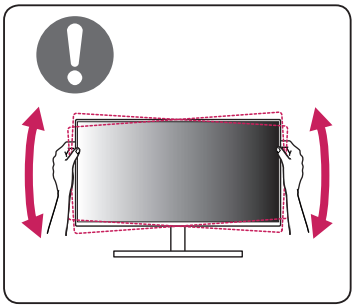

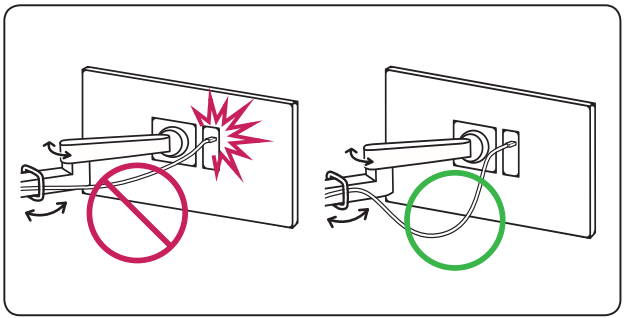

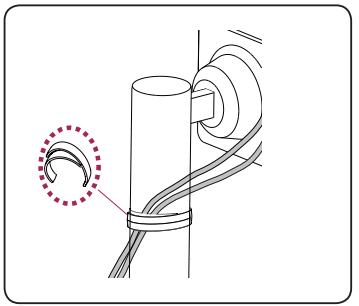

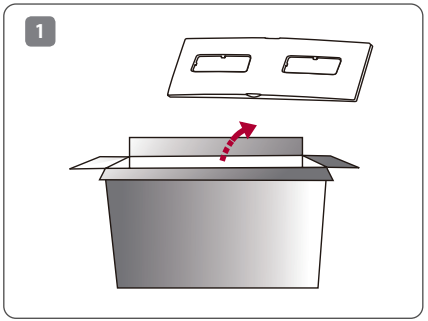
1

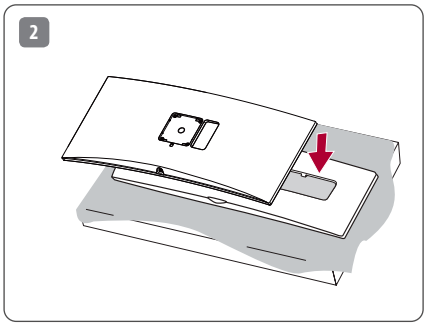
2

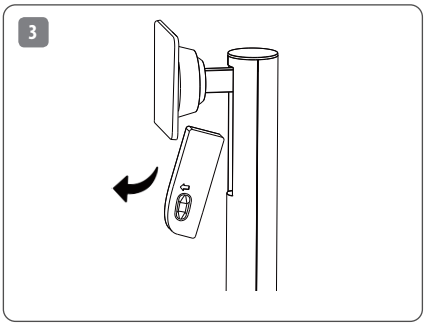
3

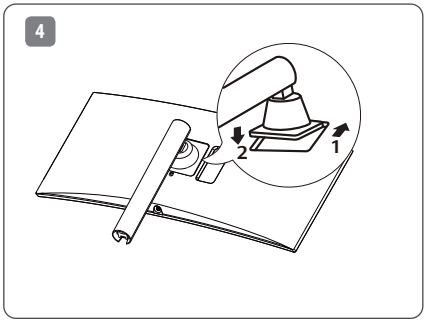
4
2
1

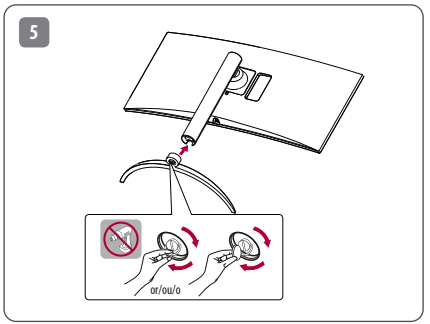
5
or/ou/o

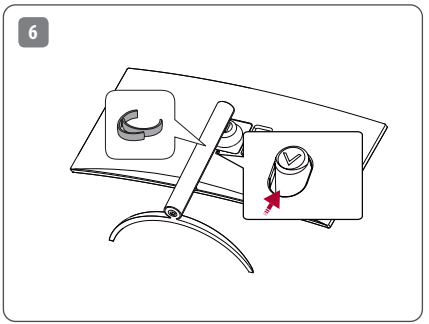
6

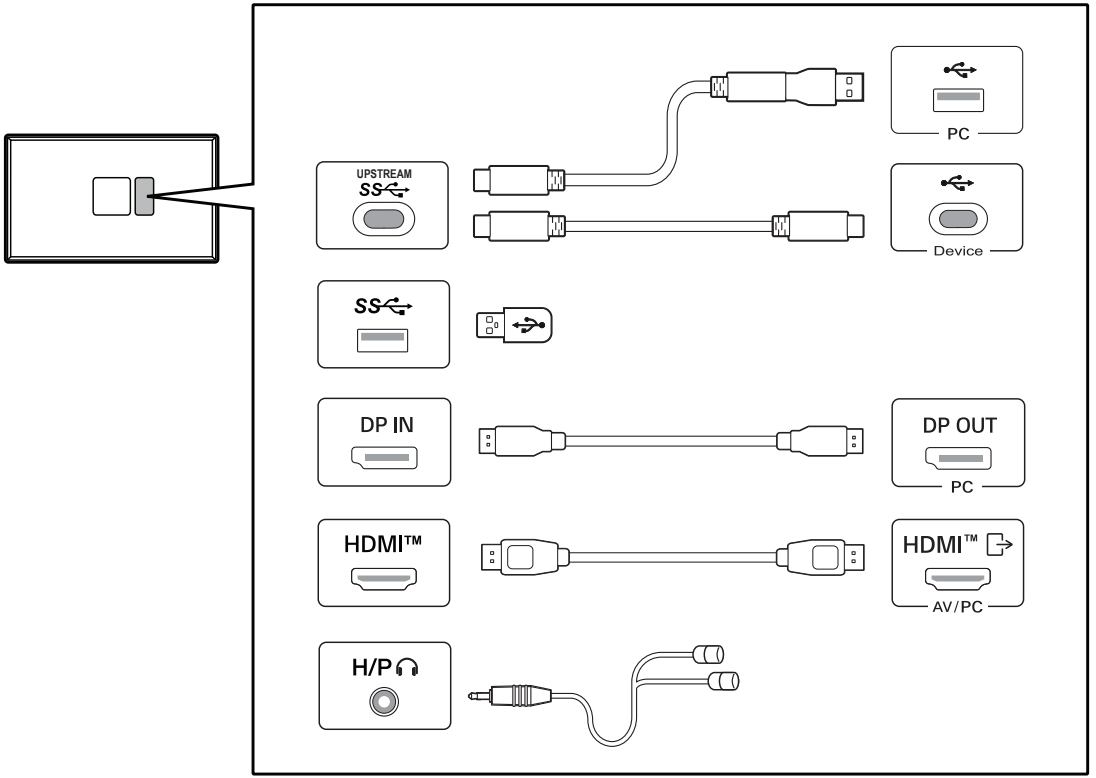
PC
UPSTREAM
Device
DP IN
DP OUT
PC
HDMI™
HDMI™
AV/PC
H/P

English

- Using a DVI to HDMI / DP (DisplayPort) to HDMI cable may cause compatibility issues.
- The USB port on the product functions as a USB hub.
- Make sure to use the supplied cable. Otherwise, this may cause the device to malfunction.

Français

- L'utilisation d'un câble DVI à HDMI/DP (DisplayPort) à HDMI peut présenter des problèmes de compatibilité.
- Le port USB du produit fonctionne comme un concentrateur USB.
- Assurez-vous d'utiliser le câble fourni avec le produit. Le non-respect de cette consigne peut entraîner un dysfonctionnement du périphérique.

Español

- El uso de un cable de DVI a HDMI / DP (DisplayPort) a HDMI puede causar problemas de compatibilidad.
- El puerto USB del producto funciona como un concentrador USB.
- Asegúrese de utilizar el cable suministrado con el producto. De lo contrario, puede provocar que el dispositivo no funcione correctamente.

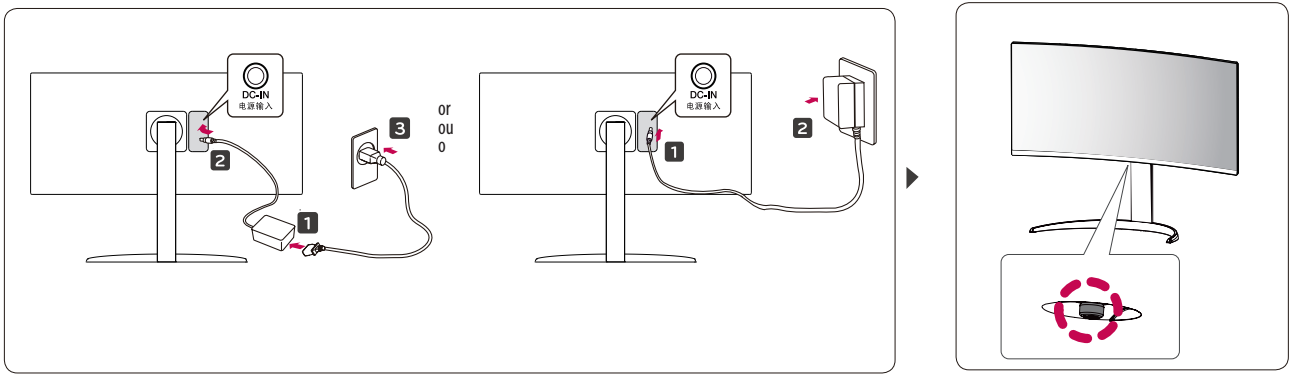

English	**Dimensions (Width x Height x Depth)**		**Weight**		**Recommend Resolution**	**Vertical Frequency**
	With Stand	Without Stand	With Stand	Without Stand	3440 x 1440	100 Hz
	809.0 x 568.3 x 260.0 (mm) 31.8 x 22.3 x 10.2(inches)	809.0 x 358.9 x 91.5 (mm) 31.8 x 14.1 x 3.6 (inches)	6.9 kg 15.1(lbs)	5.0 kg 11.0(lbs)		
Français	**Dimensions (largeur x hauteur x profondeur)**		**Poids**		**Résolution recommandée**	**Fréquence verticale**
	Avec socle	Sans socle	Avec socle	Sans socle	3 440 x 1 440	100 Hz
	809,0 x 568,3 x 260,0 (mm) 31,8 x 22,3 x 10,2(po)	809,0 x 358,9 x 91,5 (mm) 31,8 x 14,1 x 3,6 (po)	6,9 kg 15,1 (lb)	5,0 kg 11,0 (lb)		
Español	**Dimensiones (anchura x altura x profundidad)**		**Peso**		**Resolución recomendada**	**Frecuencia vertical**
	Soporte incluido	Soporte no incluido	Soporte incluido	Soporte no incluido	3 440 x 1 440 píxeles	100 Hz
	809,0 x 568,3 x 260,0 (mm)	809,0 x 358,9 x 91,5 (mm)	6,9 kg	5,0 kg		
	Clasificación de potencia	19 V ⎓ 7,0 A				
	Especificaciones de Adaptador de ca/cc	Salida	19 V ⎓ 7,37 A			
		Entrada	100-240 V~ 50/60 Hz 2,0 A			

LG