GV640 Voll-I 81,7 cm - US 9001 594 172 (0101)

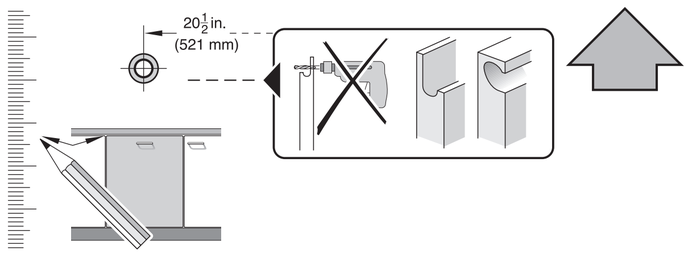
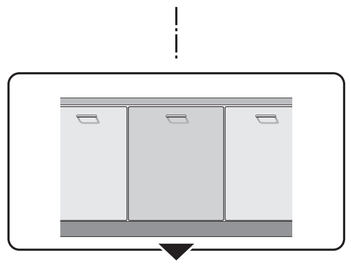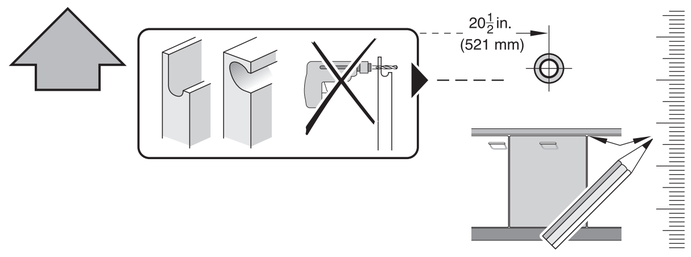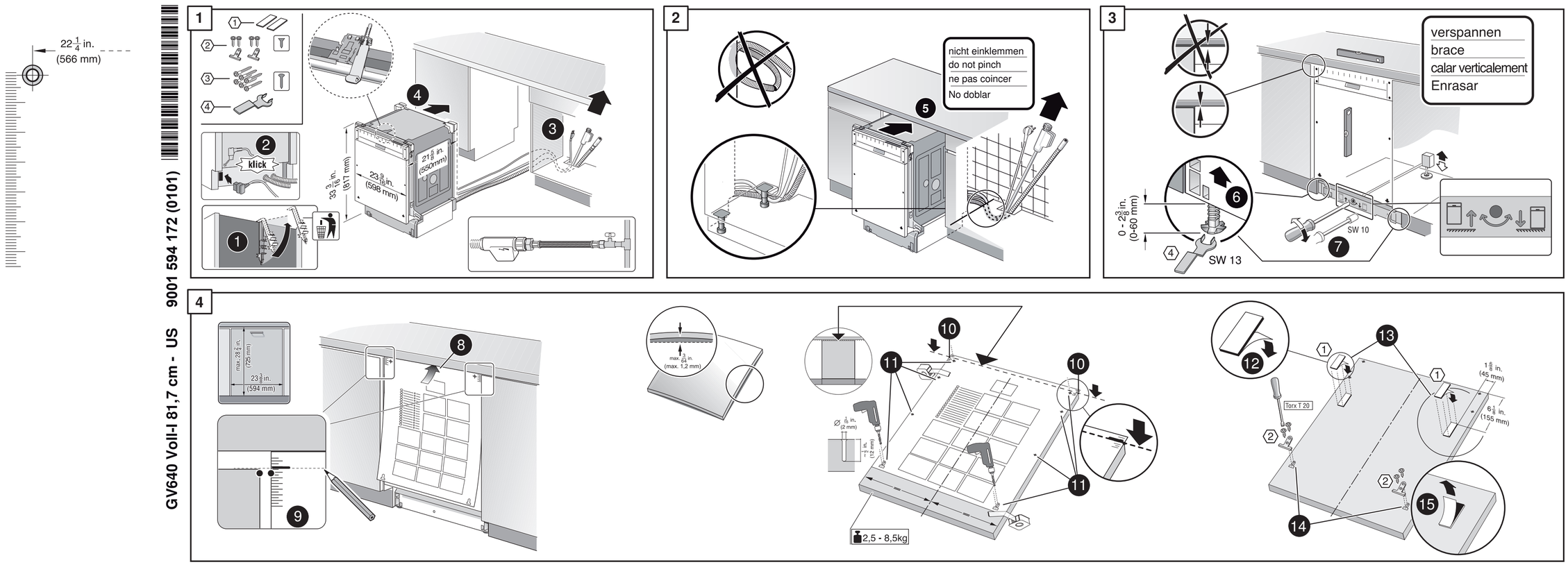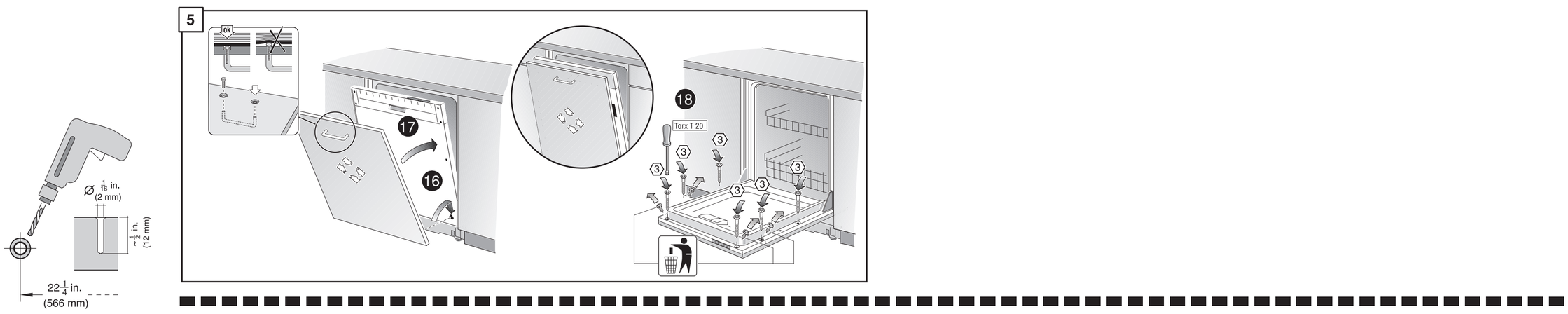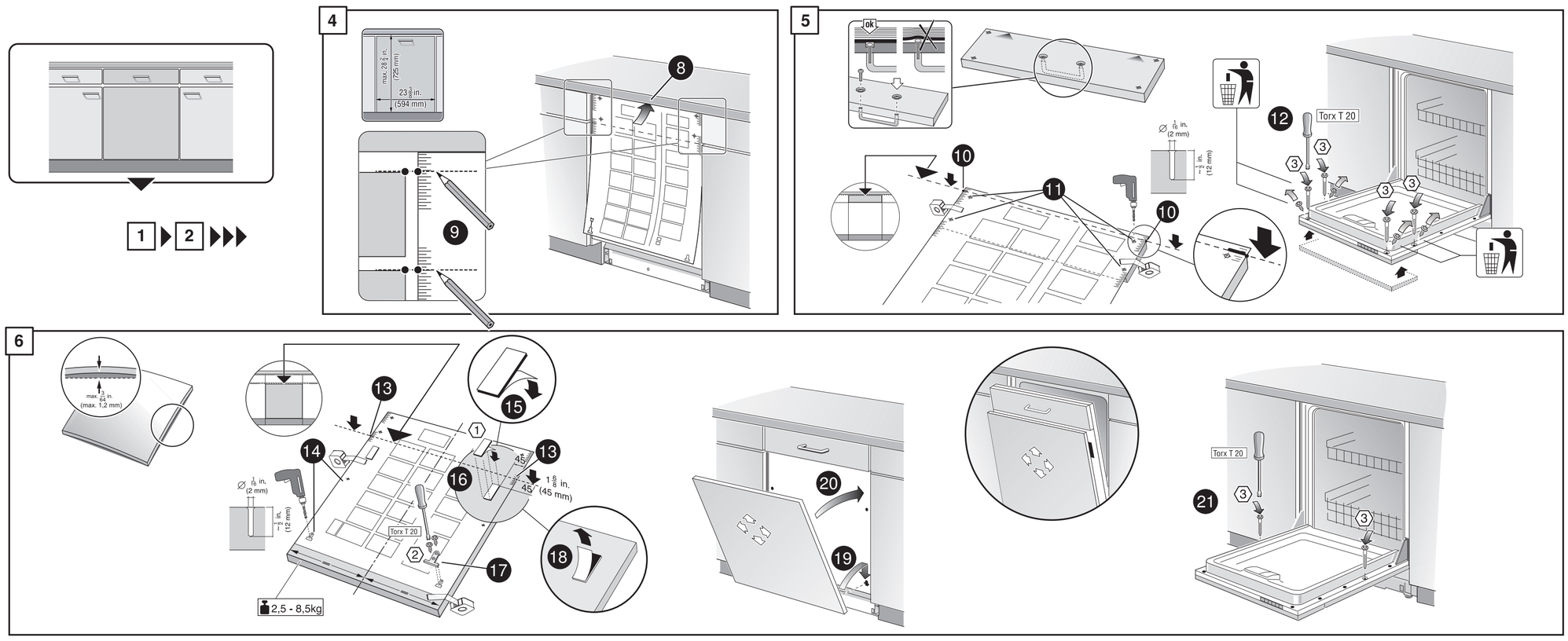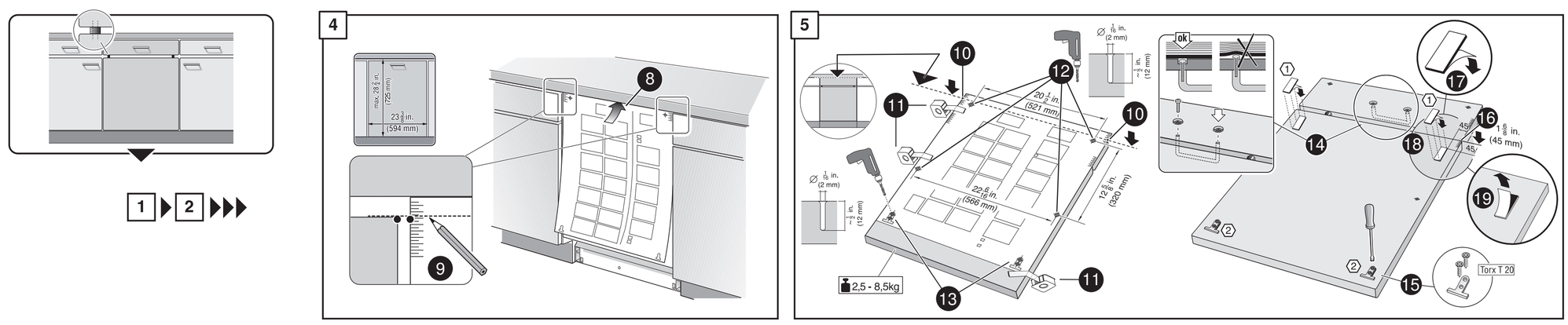
de	Bohrschablone
en	Drilling template
fr	Gabarit de perćage
es	Plantilla para taladros