GV442 Voll-I 81,5 cm - m. GS - US 9001 625 507 (0102)

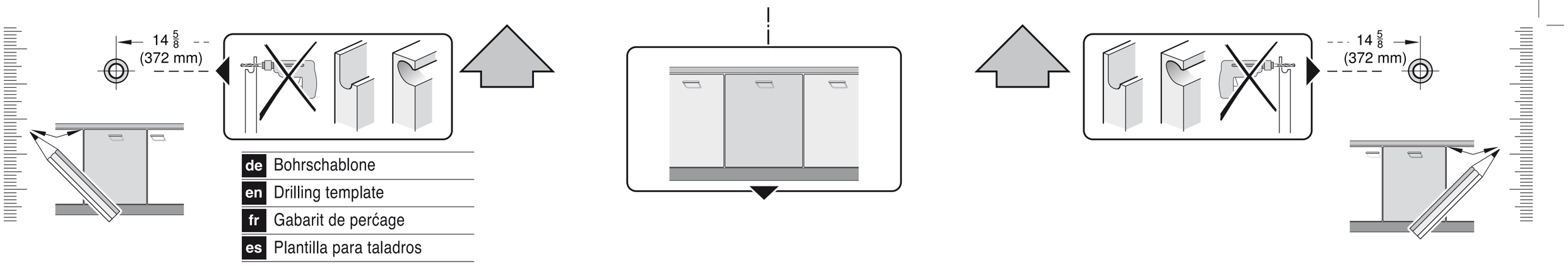

de	Bohrschablone
en	Drilling template
fr	Gabarit de perćage
es	Plantilla para taladros

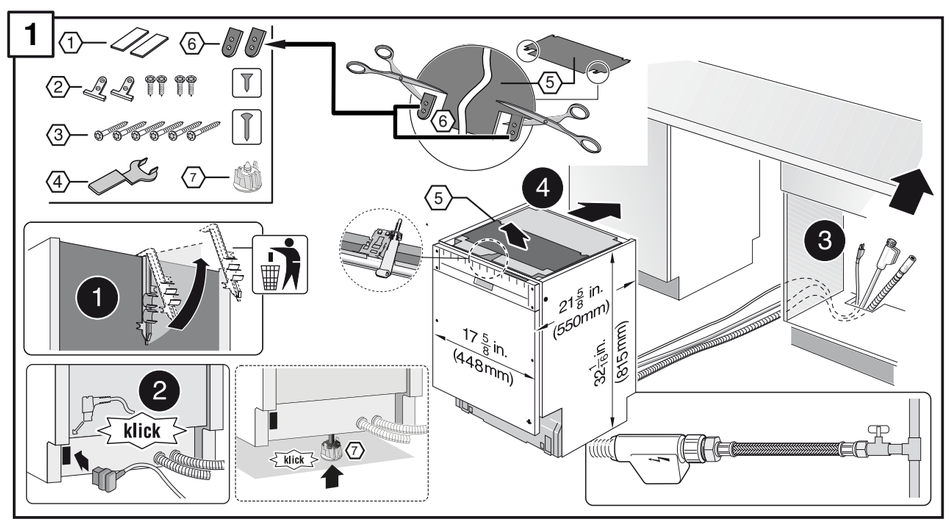

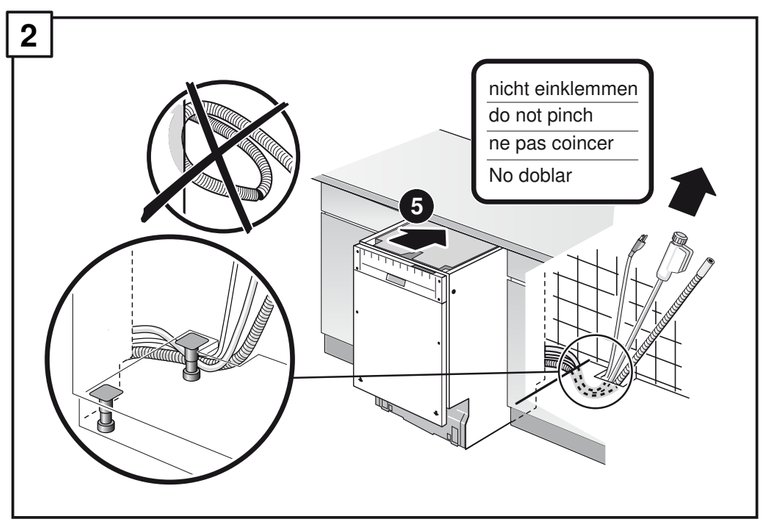

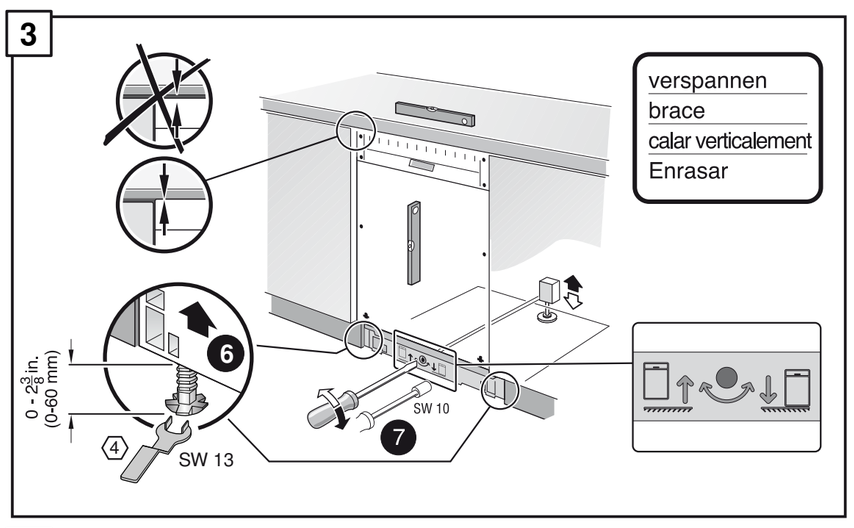

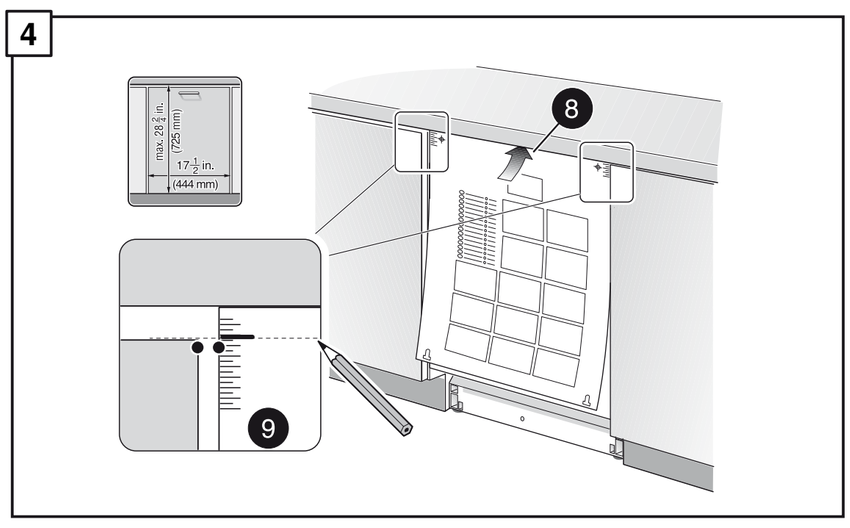

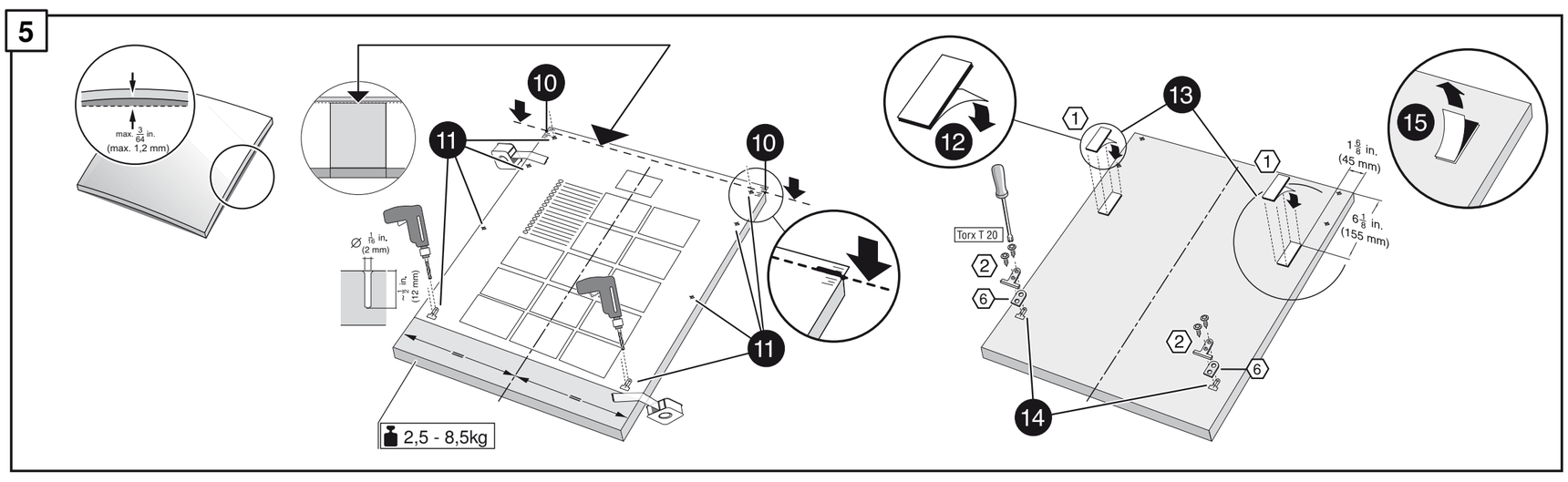

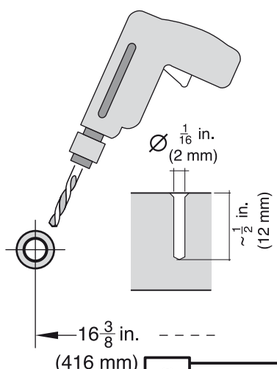

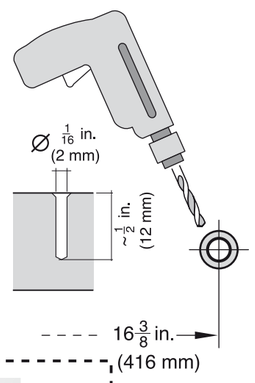

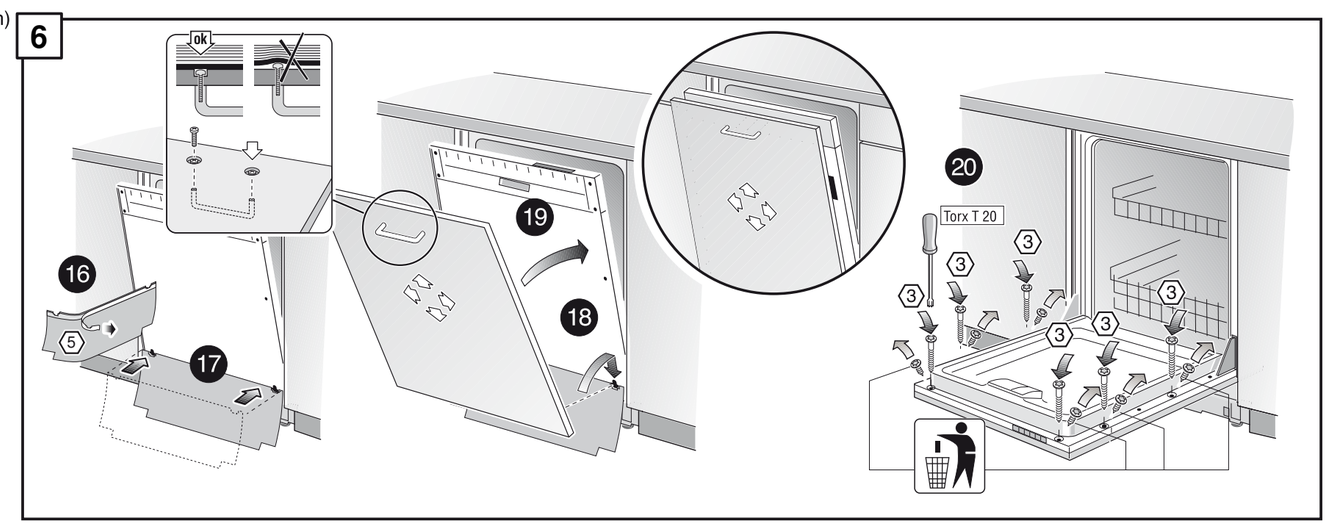
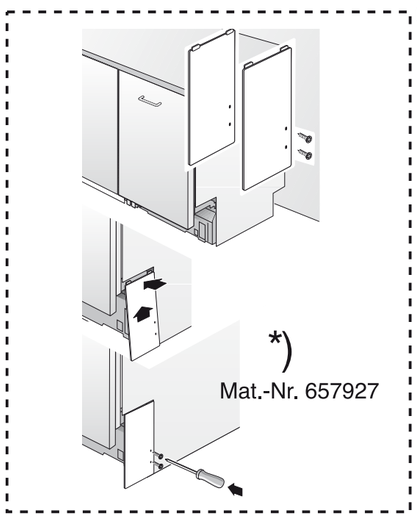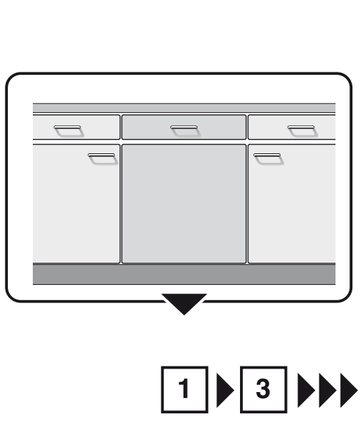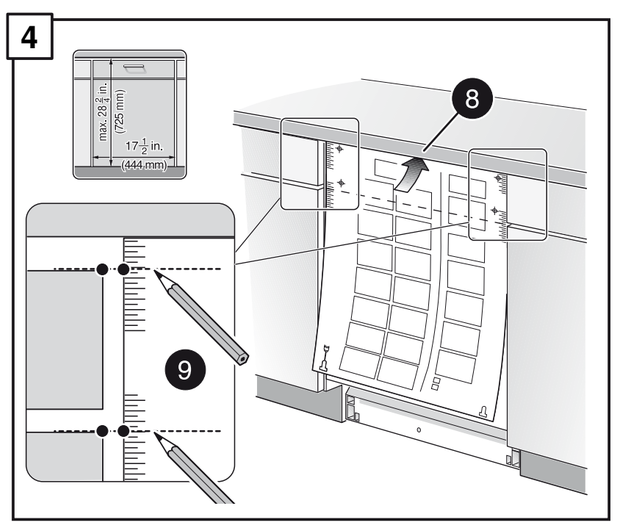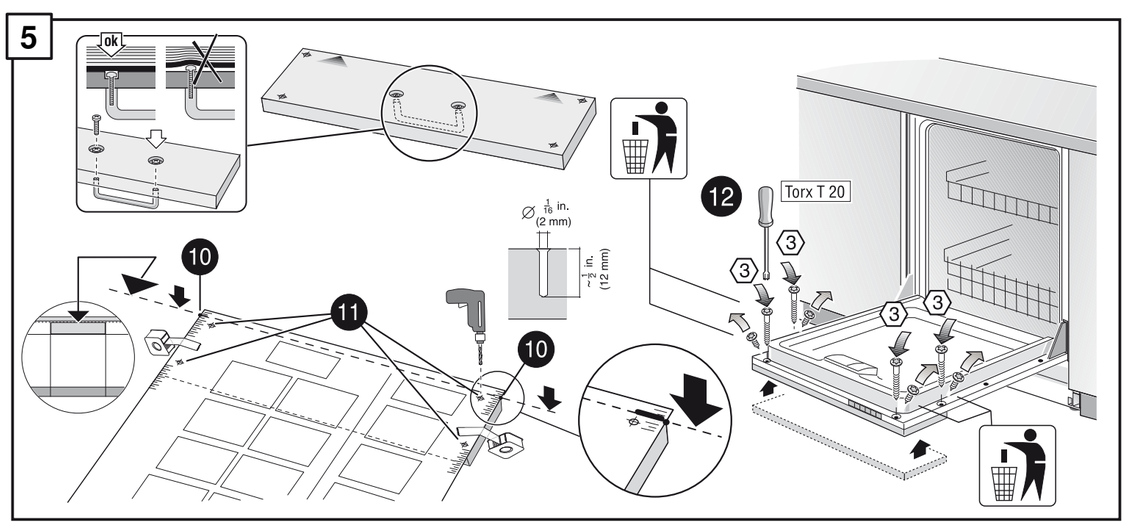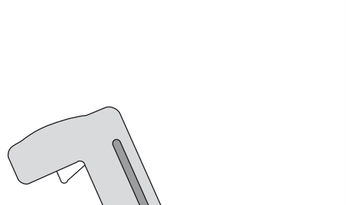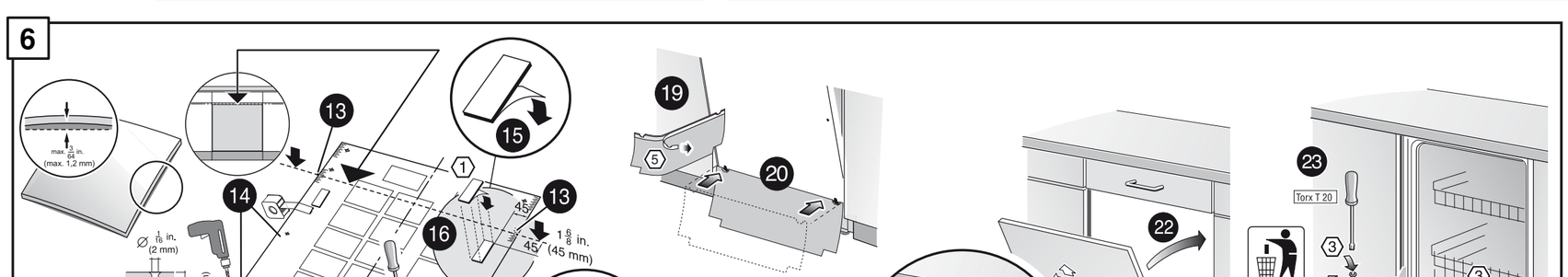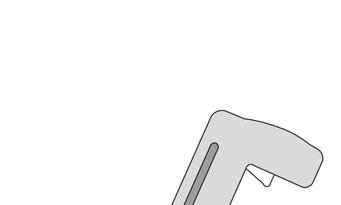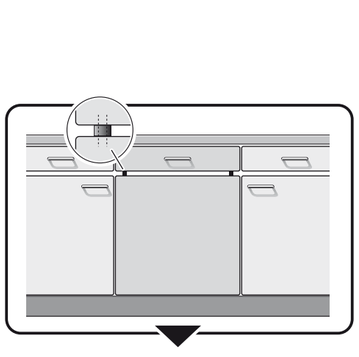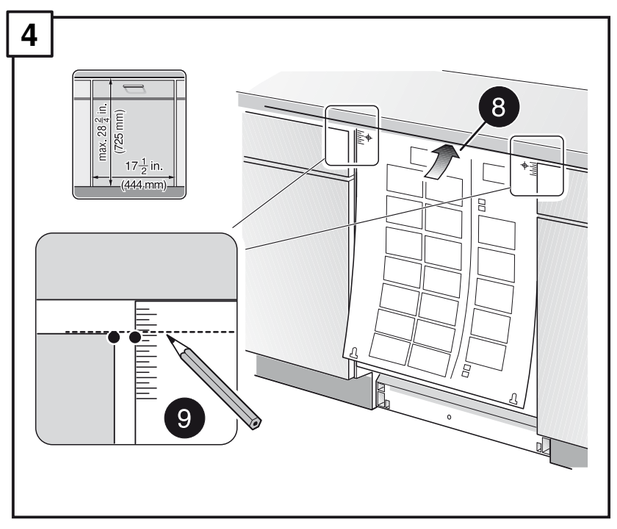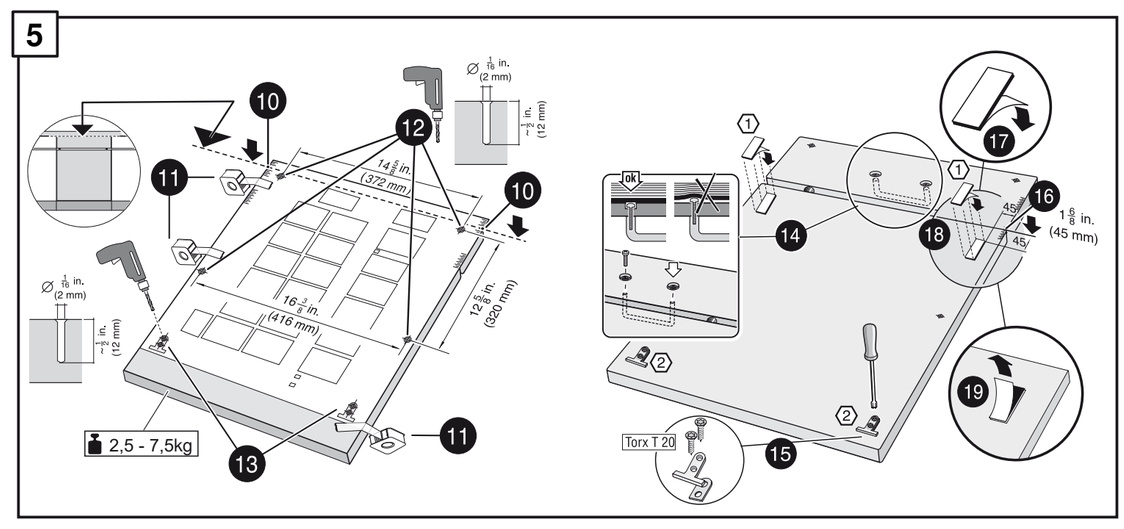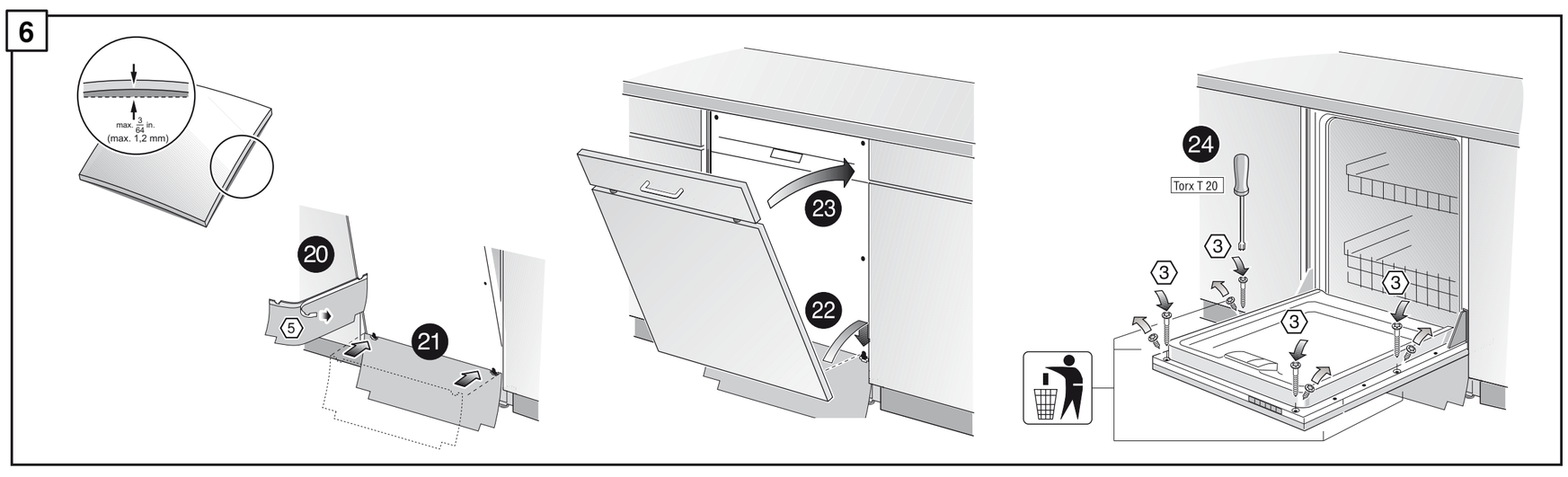
de	über Kundendienst erhältlich
en	Available from custom service
fr	Disponible par le biais du service après-vente
es	Se puede adquirir a través del Servicio de asistencia Técnica Oficial de la marca